Cod produs: SYSY11-N-6CR
EAN: 5901867772596

OMNIRES

UNI | sistem de duș aparent cu termostat

Culoare: crom lucios (CR)

Colecția OMNIRES UNI atrage atenția prin multifuncționalitatea sa, oferind soluții practice care sporesc confortul utilizării zilnice. Datorită posibilității de a alege între funcția cap de duș tip ploaie și o pară de duș cu trei tipuri de jet de apă - ploaie, bici și mixt - fiecare baie capătă o dimensiune individuală.

Cromul este un finisaj universal cu o culoare argintie și o suprafață perfect netedă, lucioasă.

Tehnologii

Bateria a fost prevăzută cu un cap ceramic de cea mai înaltă calitate, care asigură reglarea lină și precisă a jetului de apă și garantează funcționarea fiabilă a produsului pentru ani de zile.

Tehnologia AIR WATER aerisește apa, făcând-o moale și plăcută la contactul cu pielea, iar dușul excepțional de relaxant.

Proeminențele din silicon de tip EASY CLEAN permit curățarea capului de duș tip ploaie și a pară duș de depunerile de calcar prin ștergerea lor simplă și rapidă cu palma.

Bateria a fost fabricată din alamă de calitate superioară de clasa A.

Capul de duș tip ploaie de cea mai recentă generație a fost proiectat cu gândul la protecția mediului înconjurător. Tehnologia ECO WATER reduce consumul de apă cu ~30%, menținând în același timp un confort ridicat de utilizare a produsului.

Camera capului de duș tip ploaie a fost creată cu tehnologia ANTI-SCALE. Interiorul său este căptușit cu un strat de silicon care împiedică apa să stagneze. Este suficient să înclinați capul de duș tip ploaie, astfel încât apa să se scurgă din el prin proeminențele de silicon, iar acesta va funcționa fiabil ani de zile.

Învelișul exterior al produsului, realizat cu tehnologia avansată de galvanizare, este caracterizat de durabilitate, asigurând în același timp ușurința de curățare.

Caracteristici de debit

- apă caldă de alimentare: max. 90 °C
- presiune de lucru: 1-5 bar

Specificație

- baterie de duș cu termostat cu blocare a apei calde la 38°C
- cap de duș tip ploaie (WGR225CR), dimensiune: 25x25 cm, rază de acțiune de la perete: 43 cm
- pară duș (JIMJIM-RCR) 3-funcții,
- tip de jet de apă: ploaie, bici, mixt
- furtun de duș protecție oțel inoxidabil, lungime: 150 cm
- comutator pentru jet cap de duș tip ploaie/pară duș integrată în butonul rotativ de reglare a apei
- înălțime reglabilă, înălțimea minimă/maximă a sistemului: 80 cm/130 cm

Îngrijire

CUM SĂ ÎNGRIJEȘTI ARMĂTURILE DE BAIE ȘI DE BUCĂTĂRIE?

Armăturile de baie și de bucătărie trebuie curățate regulat, de preferință după fiecare utilizare, pentru a preveni formarea murdăriei greu de îndepărtat. Pentru îngrijirea zilnică a suprafeței exterioare, folosește o cârpă moale (de exemplu, din microfibră) și o soluție de apă cu un detergent delicat de compoziție naturală. Adânciturile și frezările greu accesibile pot fi curățate cu grijă folosind o perie moale. Apoi, clătește abundent produsul cu apă curată și șterge-l până se usucă. Nu se recomandă utilizarea materialelor abrazive sau a substanțelor corozive ori de albire, pentru a nu deteriora suprafața produsului.

Pentru îndepărtarea murdăriei mai persistente, recomandăm utilizarea unei soluții de 10% acid citric în apă. Această soluție trebuie aplicată direct pe produs timp de 10 minute sau produsul poate fi acoperit cu o cârpă moale înmuiată în soluție, după care se clătește abundent cu apă și se șterge până se usucă. Dacă este necesar, procesul poate fi repetat.

CUM SE ASIGURĂ FUNCȚIONAREA CORECTĂ A BATERIEI TERMOSTATICE?

Pentru ca bateriile termostatice să funcționeze corect, o dată la două săptămâni bateria trebuie acționată pe întreaga gamă de temperatură – de la apă foarte rece până la apă maxim fierbinte, operațiunea repetându-se de câteva ori.

CUM SĂ ÎNGRIJEȘTI CAPUL DE DUȘ TIP PLOAIE?

Recomandăm să ștergi din când în când cu palma proeminențele de silicon de pe capul de duș tip ploaie, pentru a elimina eventualele depuneri și a îndepărta calcarul acumulat pe suprafața lor. Trebuie evitată utilizarea detergenților agresivi, care pot deteriora proeminențele și suprafața capului de duș.

După fiecare utilizare, capul de duș tip ploaie trebuie înclinat pentru a permite scurgerea apei rămase în interior. Acesta este cel mai simplu și necesar mod de a reduce depunerea calcarului din apă în interiorul capului de duș. Înclinarea capului de duș minimizează totodată riscul de pierderi de etanșeitate ale produsului și garantează astfel funcționarea fiabilă pe o perioadă îndelungată.

CUM SĂ ÎNGRIJEȘTI PIȘETA DE DUȘ?

Recomandăm să ștergi din când în când cu palma proeminențele de silicon, pentru a elimina depunerile formate și a îndepărta calcarul acumulat pe suprafața lor. În cazul acumulării de calcar persistent, se poate folosi o scobitoare sau o periuță interdentară pentru îndepărtarea acestuia.

Pentru murdăria mai persistentă, recomandăm scufundarea pișetei de duș timp de aproximativ 10 minute într-o soluție de 10% acid citric în apă, pentru a dizolva calcarul acumulat, după care proeminențele se șterg ușor cu o periuță moale. Nu se recomandă utilizarea materialelor abrazive sau a substanțelor corozive ori de albire, pentru a nu deteriora suprafața. Din când în când, recomandăm de asemenea deșurubarea pișetei și clătirea acesteia din interior, pentru a elimina impuritățile care blochează fluxul de apă.

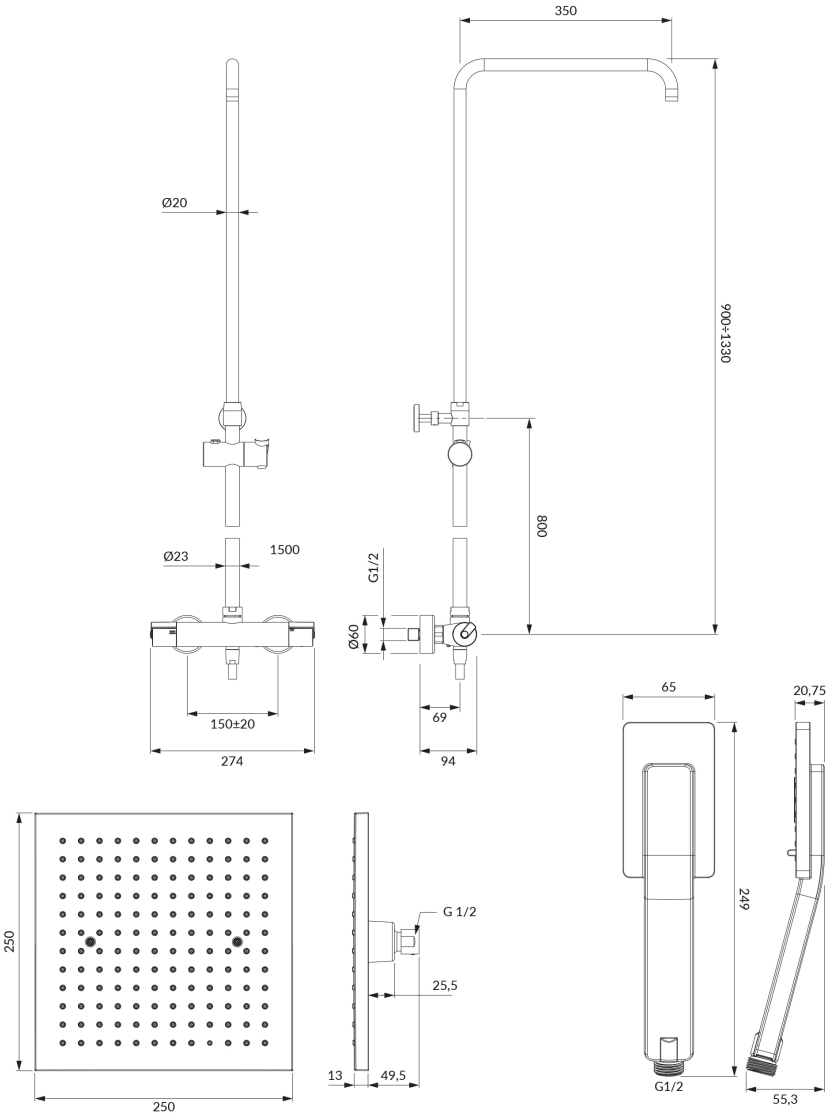
350
Ø20
900÷1330
800
Ø23
1500
G1/2
Ø60
150±20
274
69
94
65
20,75
250
G 1/2
25,5
249
13
49,5
G1/2
55,3
250