Cod produs: SYSYS01XCR
EAN: 5902539833393

OMNIRES

Y | sistem de cadă încastrat cu termostat

Culoare: crom lucios (CR)

Colecția OMNIRES Y impresionează prin liniile sale curate și forma impecabilă, fiind o expresie a pasiunii în căutarea perfecțiunii. Inspirația și baza pentru design a fost forma unui cerc. Designul atemporal, perfect elaborat, creat în spiritul minimalismului, oferă posibilități maxime de amenajare.

Cromul este un finisaj universal cu o culoare argintie și o suprafață perfect netedă, lucioasă.

Design: Janusz Langner, OMNIRES

Tehnologii

Bateria a fost echipată cu un cap termostatic de cea mai înaltă calitate cu blocare la 38°C. Capul protejează împotriva schimbărilor bruște de temperatură și garantează confortul utilizării bateriei pentru ani de zile.

Proeminențele din silicon de tip EASY CLEAN permit curățarea capului de duș tip ploaie și a pară duș de depunerile de calcar prin ștergerea lor simplă și rapidă cu palma.

Bateria a fost fabricată din alamă de calitate superioară de clasa A.

Camera capului de duș tip ploaie a fost creată cu tehnologia ANTI-SCALE. Interiorul său este căptușit cu un strat de silicon care împiedică apa să stagneze. Este suficient să înclinați capul de duș tip ploaie, astfel încât apa să se scurgă din el prin proeminențele de silicon, iar acesta va funcționa fiabil ani de zile.

Învelișul exterior al produsului, realizat cu tehnologia avansată de galvanizare, este caracterizat de durabilitate, asigurând în același timp ușurința de curățare.

Caracteristici de debit

- apă caldă de alimentare: max. 90 °C
- presiune de lucru: 1-5 bar

Specificație

- element montat pe perete al bateriei de duș-cadă de baie cu termostat încastrate cu 3 ieșiri (Y1238-KROCR)
- element încastrat al bateriei pentru duș-cadă de baie cu termostat cu 3 ieșiri (BOXTE3F)
- cap de duș tip ploaie (WGR125CR), dimensiune: ø25 cm
- braț de duș din alamă (RA01K-XCR)
- pară duș (YOSEMITE-RCR), cu 5 funcții, tip de jet: masaj, ceață, ploaie aerată, masaj aerat, ceață aerată
- furtun de duș protecție PVC (SILVER-X175SL), lungime: 175 cm
- racord unghiular din alamă (8873-KCR), cu suport pentru pară duș
- sifon de cadă de baie cu preaplin-scurgere-umplere (TK122-PLUS-3.01+64-SCR)

Îngrijire

CUM SĂ ÎNGRIJEȘTI ARMĂTURILE DE BAIE ȘI DE BUCĂTĂRIE?

Armăturile de baie și de bucătărie trebuie curățate regulat, de preferință după fiecare utilizare, pentru a preveni formarea murdăriei greu de îndepărtat. Pentru îngrijirea zilnică a suprafeței exterioare, folosește o cârpă moale (de exemplu, din microfibră) și o soluție de apă cu un detergent delicat de compoziție naturală. Adânciturile și frezările greu accesibile pot fi curățate cu grijă folosind o perie moale. Apoi, clătește abundent produsul cu apă curată și șterge-l până se usucă. Nu se recomandă utilizarea materialelor abrazive sau a substanțelor corozive ori de albire, pentru a nu deteriora suprafața produsului.

Pentru îndepărtarea murdăriei mai persistente, recomandăm utilizarea unei soluții de 10% acid citric în apă. Această soluție trebuie aplicată direct pe produs timp de 10 minute sau produsul poate fi acoperit cu o cârpă moale înmuiată în soluție, după care se clătește abundent cu apă și se șterge până se usucă. Dacă este necesar, procesul poate fi repetat.

CUM SE ASIGURĂ FUNCȚIONAREA CORECTĂ A BATERIEI TERMOSTATICE?

Pentru ca bateriile termostatice să funcționeze corect, o dată la două săptămâni bateria trebuie acționată pe întreaga gamă de temperatură – de la apă foarte rece până la apă maxim fierbinte, operațiunea repetându-se de câteva ori.

CUM SĂ ÎNGRIJEȘTI CAPUL DE DUȘ TIP PLOAIE?

Recomandăm să ștergi din când în când cu palma proeminențele de silicon de pe capul de duș tip ploaie, pentru a elimina eventualele depuneri și a îndepărta calcarul acumulat pe suprafața lor. Trebuie evitată utilizarea detergenților agresivi, care pot deteriora proeminențele și suprafața capului de duș.

După fiecare utilizare, capul de duș tip ploaie trebuie înclinat pentru a permite scurgerea apei rămase în interior. Acesta este cel mai simplu și necesar mod de a reduce depunerea calcarului din apă în interiorul capului de duș. Înclinarea capului de duș minimizează totodată riscul de pierderi de etanșeitate ale produsului și garantează astfel funcționarea fiabilă pe o perioadă îndelungată.

CUM SĂ ÎNGRIJEȘTI PIȘETA DE DUȘ?

Recomandăm să ștergi din când în când cu palma proeminențele de silicon, pentru a elimina depunerile formate și a îndepărta calcarul acumulat pe suprafața lor. În cazul acumulării de calcar persistent, se poate folosi o scobitoare sau o periuță interdentară pentru îndepărtarea acestuia.

Pentru murdăria mai persistentă, recomandăm scufundarea pișetei de duș timp de aproximativ 10 minute într-o soluție de 10% acid citric în apă, pentru a dizolva calcarul acumulat, după care proeminențele se șterg ușor cu o periuță moale. Nu se recomandă utilizarea materialelor abrazive sau a substanțelor corozive ori de albire, pentru a nu deteriora suprafața. Din când în când, recomandăm de asemenea deșurubarea pișetei și clătirea acesteia din interior, pentru a elimina impuritățile care blochează fluxul de apă.

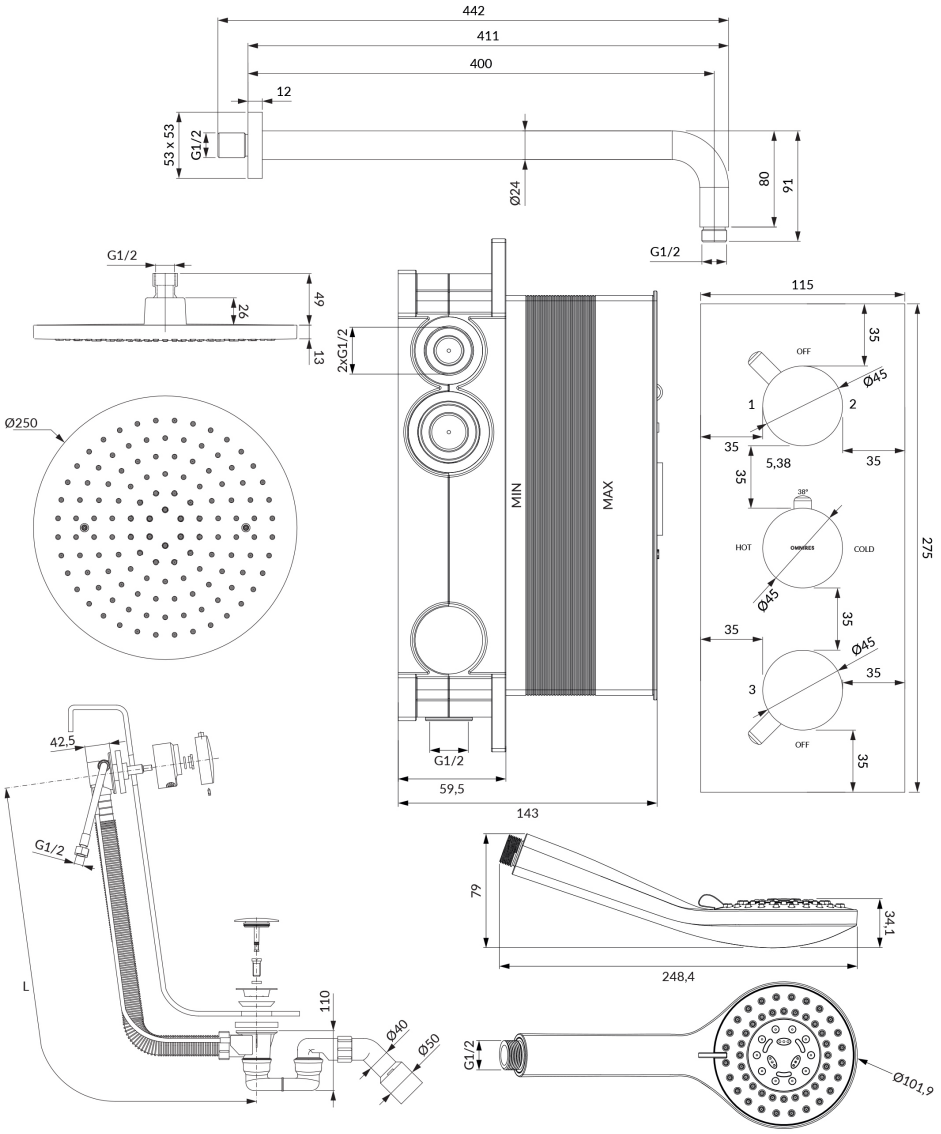
442
411
400
12
53 x 53
G1/2
Ø24
80
91
G1/2
G1/2
49
26
13
2xG1/2
Ø250
MIN
MAX
G1/2
59,5
143
115
35
OFF
Ø45
1
2
35
5,38
35
35
38°
HOT
COLD
Ø45
35
35
Ø45
3
35
OFF
35
275
42,5
G1/2
L
110
Ø40
Ø50
79
34,1
248,4
G1/2
Ø101,9