Cod produs: Y1235ROGLB
EAN: 5902539885620

OMNIRES

Y | element aparent pentru baterie de duș-cadă încastrată cu 2 ieșiri

Culoare: auriu periat (GLB)

Colecția OMNIRES Y impresionează prin liniile sale curate și forma impecabilă, fiind o expresie a pasiunii în căutarea perfecțiunii. Inspirația și baza pentru design a fost forma unui cerc. Designul atemporal, perfect elaborat, creat în spiritul minimalismului, oferă posibilități maxime de amenajare.

Pentru a crea o baterie completă, trebuie achiziționat suplimentar elementul încastrat: BOX35X, prevăzut cu un corp din alamă și un cap ceramic de înaltă calitate.

Aurul periat este un finisaj nobil, cu o nuanță elegantă și o suprafață satinată, contemporană. Învelișul a fost executat cu tehnologia PVD avansată.

Design: Janusz Langner, OMNIRES

Certificate: Declarație națională a proprietăților de utilizare (B), Certificat igienic PZH

Tehnologii

Învelișul exterior al produsului a fost obținut cu tehnologia PVD avansată, care garantează cea mai mare durabilitate, asigurând în același timp ușurința de curățare.

Bateria a fost fabricată din alamă de calitate superioară de clasa A.

Caracteristici de debit

- debit de apă la presiune de 3 bar: 24 l/min
- apă caldă de alimentare: max. 90 °C
- presiune de lucru: 1-5 bar
- clasa de volum: I/I

Specificație

- dimensiunea rozetei: ø17 cm
- de completat cu elementul încastrat BOX35X

Îngrijire

CUM SĂ ÎNGRIJEȘTI ARMĂTURILE DE BAIE ȘI DE BUCĂTĂRIE?

Armăturile de baie și de bucătărie trebuie curățate regulat, de preferință după fiecare utilizare, pentru a preveni formarea murdăriei greu de îndepărtat. Pentru îngrijirea zilnică a suprafeței exterioare, folosește o cârpă moale (de exemplu, din microfibră) și o soluție de apă cu un detergent delicat de compoziție naturală. Adâncturile și frezările greu accesibile pot fi curățate cu grijă folosind o perie moale. Apoi, clătește abundent produsul cu apă curată și șterge-l până se usucă. Nu se recomandă utilizarea materialelor abrazive sau a substanțelor corozive ori de albire, pentru a nu deteriora suprafața produsului.
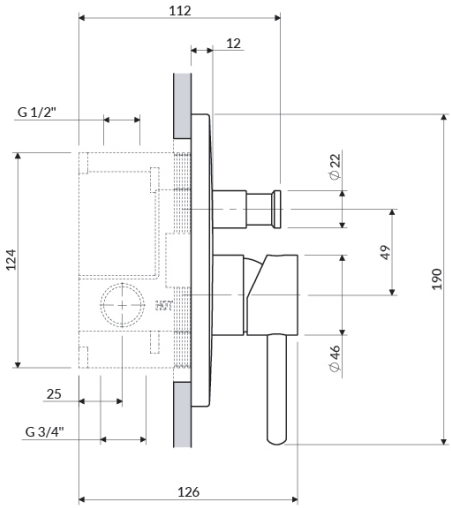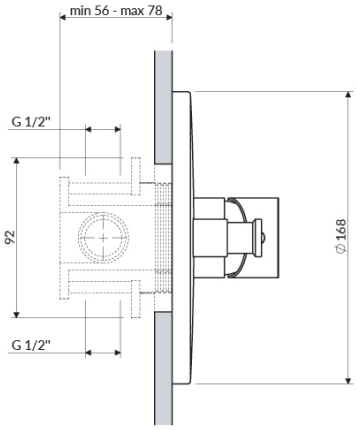
Pentru îndepărtarea murdăriei mai persistente, recomandăm utilizarea unei soluții de 10% acid citric în apă. Această soluție trebuie aplicată direct pe produs timp de 10 minute sau produsul poate fi acoperit cu o cârpă moale înmuiată în soluție, după care se clătește abundent cu apă și se șterge până se usucă. Dacă este necesar, procesul poate fi repetat.