Cod produs: SYSNEVADACRB
EAN: 5901867772190

OMNIRES

## NEVADA | coloană de duș cu montare pe perete

**Culoare: crom / alb lucios (CRB)**

Colecția OMNIRES NEVADA atrage atenția prin designul său clasic, iar estetica sa universală o face ușor de combinat cu alte accesorii. Para de duș permite schimbarea între trei moduri: ploaie, masaj, turbo, în timp ce capul de duș tip ploaie oferă un jet de apă uniform și relaxant. Coloana de duș poate fi combinată cu orice baterie de duș sau de cadă de baie montată pe perete, permițând astfel o configurație liberă adaptată la amenajarea și funcția băii.

Albul și cromul sunt o combinație originală de suprafețe impecabile care oferă un efect versatil și un aspect luminos.

Certificate: Declarație națională a proprietăților de utilizare (B)

## Tehnologii

Camera capului de duș tip ploaie a fost creată cu tehnologia ANTI-SCALE. Interiorul său este căptușit cu un strat de silicon care împiedică apa să stagneze. Este suficient să înclinați capul de duș tip ploaie, astfel încât apa să se scurgă din el prin proeminențele de silicon, iar acesta va funcționa fiabil ani de zile.

Proeminențele din silicon de tip EASY CLEAN permit curățarea produsului de depunerile de piatră prin ștergerea lor ușoară și rapidă cu palma.

## Caracteristici de debit

- presiune de lucru: 1-5 bar

## Specificație

- pentru instalat cu orice baterie duș sau cadă de baie montată pe perete
- coloană de duș (UN10041CR) cu comutator și braț de instalare a capului de duș tip ploaie
- distanța dintre suporturile de fixare: 73,2 cm
- cap de duș tip ploaie (WGNEVADACRB), dimensiune: ø22,5 cm, rază de acțiune a brațului de la perete: ~40 cm
- pară duș (NEVADA-RCRB) 3-funcții, tip de jet: ploaie, turbo, masaj
- furtun de duș protecție oțel, lungime: 150 cm
- furtun de racordare la bateria de duș
- braț rotativ
- înălțime reglabilă, înălțimea minimă/maximă a sistemului: 87,2 cm/114,2 cm

## Îngrijire

### CUM SĂ ÎNGRIJEȘTI PIȘETA DE DUȘ?

Recomandăm să ștergi din când în când cu palma proeminențele de silicon, pentru a elimina depunerile formate și a îndepărta calcarul acumulat pe suprafața lor. În cazul acumulării de calcar persistent, se poate folosi o scobitoare sau o periuță interdentară pentru îndepărtarea acestuia.
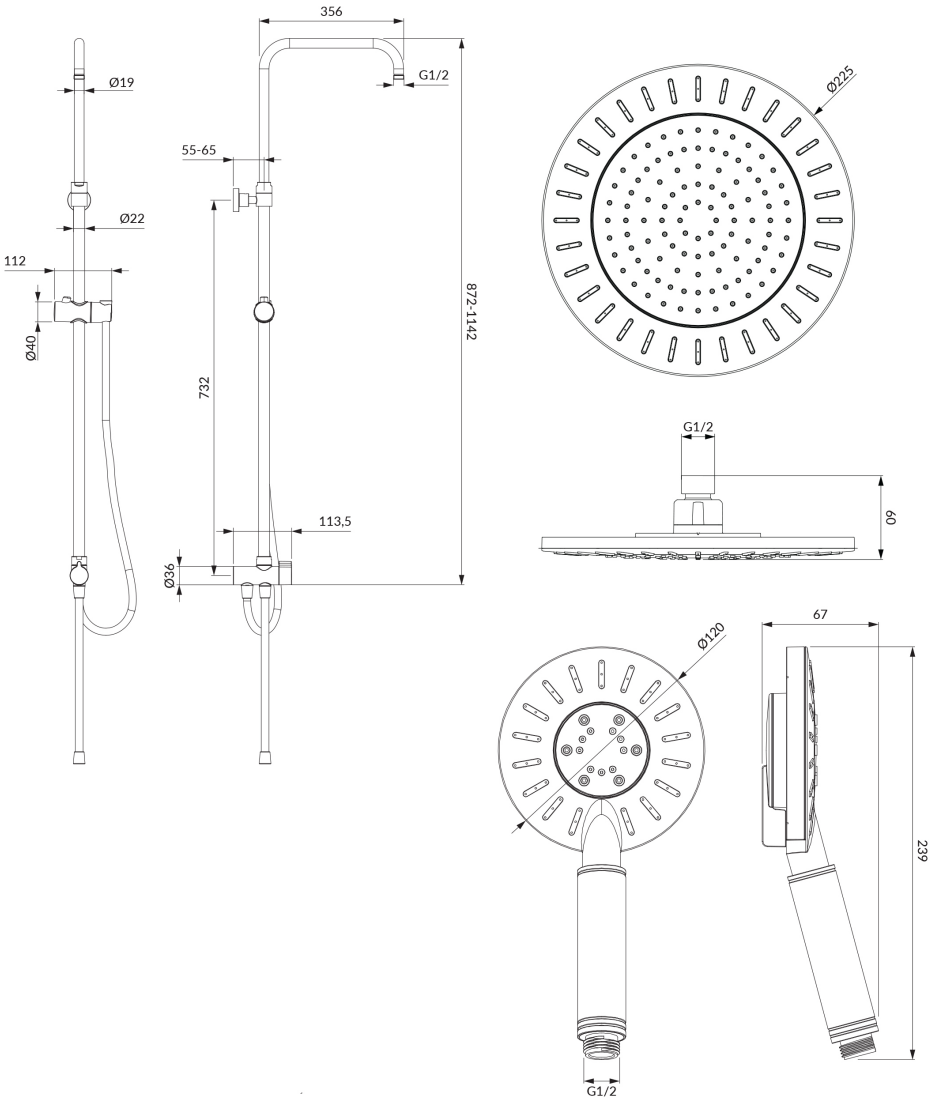
Pentru murdăria mai persistentă, recomandăm scufundarea pișetei de duș timp de aproximativ 10 minute într-o soluție de 10% acid citric în apă, pentru a dizolva calcarul acumulat, după care proeminențele se șterg ușor cu o periuță moale. Nu se recomandă utilizarea materialelor abrazive sau a substanțelor corozive ori de albire, pentru a nu deteriora suprafața. Din când în când, recomandăm de asemenea deșurubarea pișetei și clătirea acesteia din interior, pentru a elimina impurițăile care blochează fluxul de apă.