Cod produs: Y1210CR
EAN: 5908223785337

OMNIRES

Y | baterie de lavoar, 14 cm (cartuș de 25 mm)

Culoare: crom lucios (CR)

Colectia OMNIRES Y impresionează prin liniile sale curate și forma impecabilă, o expresie a pasiunii în căutarea perfecțiunii. Inspirația și baza pentru design a fost forma unui cerc. Designul atemporal, perfect elaborat, creat în spiritul minimalismului, oferă posibilități maxime de amenajare.

Bateria a fost fabricată din alamă de înaltă calitate și prevăzută cu un cap ceramic de calitate superioară. Soluțiile tehnologice inovatoare permit reducerea consumului de apă la jumătate și asigură cel mai înalt confort de utilizare.

Cromul este un finisaj universal cu o culoare argintie și o suprafață perfect netedă, lucioasă.

Design: Janusz Langner, OMNIRES

Certificate: Declarație națională a proprietăților de utilizare (B), Certificat igienic PZH

Tehnologii

Bateria a fost prevăzută cu un cap ceramic de cea mai înaltă calitate, care asigură reglarea lină și precisă a jetului de apă și garantează funcționarea fiabilă a produsului pentru ani de zile.

Aeratorul de cea mai recentă generație cu tehnologia AIR WATER aerisește apa, făcând-o moale și plăcută la atingere. Jetul de apă nu se stropeste și este silențios și uniform.

Bateria a fost fabricată din alamă de calitate superioară de clasa A.

Având grijă de mediul înconjurător, tehnologia ECO WATER reduce consumul de apă cu ~50%, menținând în același timp un confort ridicat de utilizare a produsului.

Învelișul exterior al produsului, realizat cu tehnologia avansată de galvanizare, este caracterizat de durabilitate, asigurând în același timp ușurința de curățare.

Caracteristici de debit

- apă caldă de alimentare: max. 90 °C
- debit de apă la presiune de 3 bar: 5,7 l/min
- presiune de lucru: 1-5 bar
- clasa de volum: II

Specificație

- raza de acțiune a pipei: 10 cm
- înălțimea de scurgere a apei: 6,5 cm
- înălțimea totală a bateriei: 14,2 cm
- cap ceramic: ø25 mm

Îngrijire

CUM SĂ ÎNGRIJEȘTI ARMĂTURILE DE BAIE ȘI DE BUCĂTĂRIE?

Armăturile de baie și de bucătărie trebuie curățate regulat, de preferință după fiecare utilizare, pentru a preveni formarea murdăriei greu de îndepărtat. Pentru îngrijirea zilnică a suprafeței exterioare, folosește o cârpă moale (de exemplu, din microfibră) și o soluție de apă cu un detergent delicat de compoziție naturală. Adâncturile și frezările greu accesibile pot fi curățate cu grijă folosind o perie moale. Apoi, clătește abundent produsul cu apă curată și șterge-l până se usucă. Nu se recomandă utilizarea materialelor abrazive sau a substanțelor corozive ori de albire, pentru a nu deteriora suprafața produsului.

Pentru îndepărtarea murdăriei mai persistente, recomandăm utilizarea unei soluții de 10% acid citric în apă. Această soluție trebuie aplicată direct pe produs timp de 10 minute sau produsul poate fi acoperit cu o cârpă moale înmuiată în soluție, după care se clătește abundent cu apă și se șterge până se usucă. Dacă este necesar, procesul poate fi repetat.

CUM SE CURĂȚĂ AERATORUL?
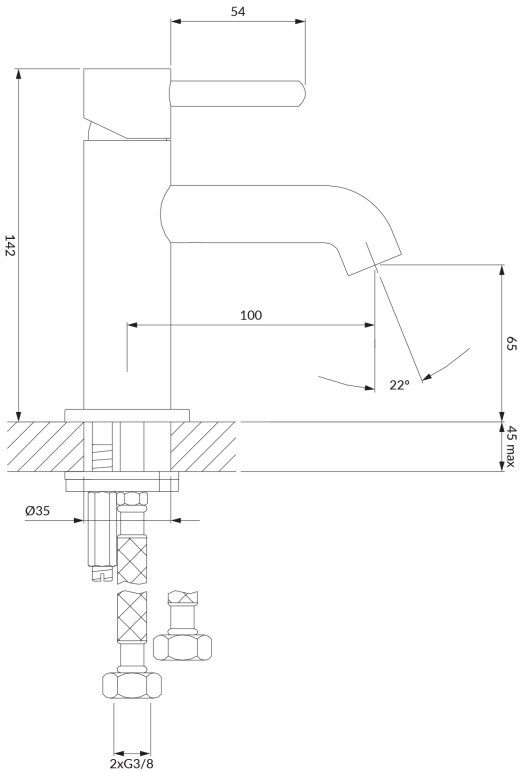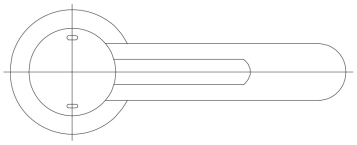
Recomandăm verificarea regulată a permeabilității aeratorului armăturilor de baie și de bucătărie, pentru a asigura funcționarea sa corectă și a-l proteja de deteriorări permanente. În cazul impurităților fine din apă sau al apei cu duritate ridicată, la fiecare câteva săptămâni se recomandă deșurubarea aeratorului și curățarea acestuia cu o periuță. Dacă s-au acumulat murdărie mai persistentă, recomandăm înmuierea aeratorului timp de 10 minute într-o soluție de 10% acid citric în apă.