Cod produs: FR7135CR
EAN: 5908223789854

OMNIRES

FRESH | baterie de duș-cadă încastrată cu 2 ieșiri

Culoare: crom lucios (CR)

Colecția OMNIRES FRESH este chintesența minimalismului. Baza designului, inspirată de arhitectură, sunt corpurile cu contururi hotărâte. Marginile fin lucrate, cărora colecția le datorează caracterul său unic și expresiv, sunt încântătoare.

Bateria a fost echipată cu un cap ceramic de cea mai înaltă calitate, iar corpul său a fost fabricat din alamă de înaltă calitate.

Cromul este un finisaj universal cu o culoare argintie și o suprafață perfect netedă, lucioasă.

Design: Martin Yong

Certificate: Declarație națională a proprietăților de utilizare (B), Certificat igienic PZH

Tehnologii

Bateria a fost prevăzută cu un cap ceramic de cea mai înaltă calitate, care asigură reglarea lină și precisă a jetului de apă și garantează funcționarea fiabilă a produsului pentru ani de zile.

Învelișul exterior al produsului, realizat cu tehnologia avansată de galvanizare, este caracterizat de durabilitate, asigurând în același timp ușurința de curățare.

Corpul bateriei a fost fabricat din alamă de calitate superioară de clasa A.

Caracteristici de debit

- debit de apă la presiune de 3 bar: 24 l/min
- apă caldă de alimentare: max. 90 °C
- presiune de lucru: 1-5 bar
- clasa de volum: II/II

Specificație

- dimensiunea rozetei: 11 x 16 cm
- adâncimea minimă de instalare: 6 cm
- două intrări (pentru apă caldă și rece): 1/2", două ieșiri de apă mixtă: 1/2"
- element încastrat inclus

Îngrijire

CUM SĂ ÎNGRIJEȘTI ARMĂTURILE DE BAIE ȘI DE BUCĂTĂRIE?

Armăturile de baie și de bucătărie trebuie curățate regulat, de preferință după fiecare utilizare, pentru a preveni formarea murdăriei greu de îndepărtat. Pentru îngrijirea zilnică a suprafeței exterioare, folosește o cârpă moale (de exemplu, din microfibră) și o soluție de apă cu un detergent delicat de compoziție naturală. Adânciturile și frezările greu accesibile pot fi curățate cu grijă folosind o perie moale. Apoi, clătește abundent produsul cu apă curată și șterge-l până se usucă. Nu se recomandă utilizarea materialelor abrazive sau a substanțelor corozive ori de albire, pentru a nu deteriora suprafața produsului.
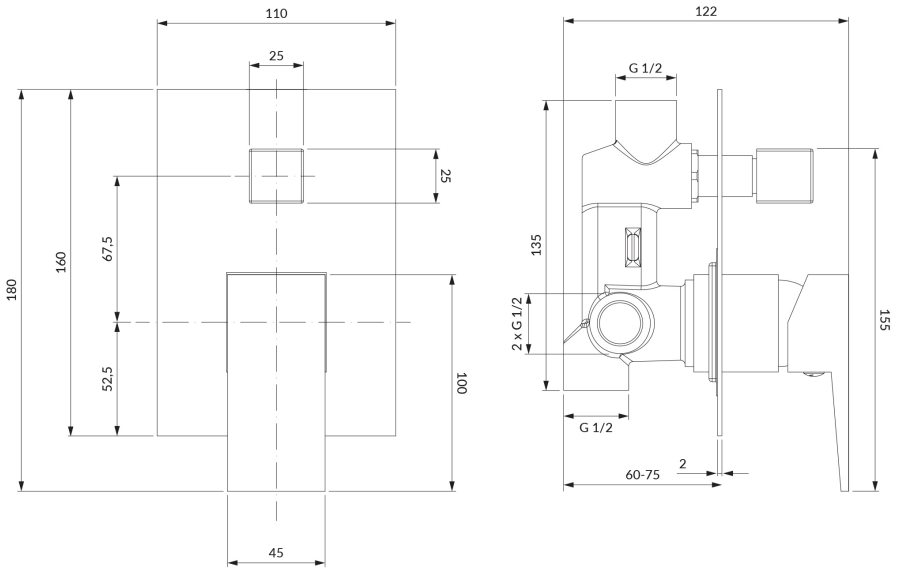
Pentru îndepărtarea murdăriei mai persistente, recomandăm utilizarea unei soluții de 10% acid citric în apă. Această soluție trebuie aplicată direct pe produs timp de 10 minute sau produsul poate fi acoperit cu o cârpă moale înmuiată în soluție, după care se clătește abundent cu apă și se șterge până se usucă. Dacă este necesar, procesul poate fi repetat.