Cod produs: CT8031GLB
EAN: 5902539893304

OMNIRES

CONTOUR | baterie de cadă aparentă cu set de duș

Culoare: auriu periat (GLB)



Colecția OMNIRES CONTOUR intrigă prin forma sa extravagantă și detaliile decorative. Designul arhitectural, sobru, cu frezare diamantată, încântă prin asortarea rafinată a texturilor și manopera perfectă.

Bateria a fost fabricată din alamă de înaltă calitate și prevăzută cu un cap ceramic de calitate superioară.

Aurul periat este un finisaj nobil, cu o nuanță elegantă și o suprafață satinată, contemporană. Învelișul a fost executat cu tehnologia PVD avansată.

Design: Paulina Shacalis, OMNIRES
Premii: Red Dot Design Award, Must Have
Distincții: Dobry Wzór

Certificate: Declarație națională a proprietăților de utilizare (B), Certificat igienic PZH

Tehnologii

Bateria a fost prevăzută cu un cap ceramic de cea mai înaltă calitate, care asigură reglarea lină și precisă a jetului de apă și garantează funcționarea fiabilă a produsului pentru ani de zile.

Învelișul exterior al produsului a fost obținut cu tehnologia PVD avansată, care garantează cea mai mare durabilitate, asigurând în același timp ușurința de curățare.

Proeminențele din silicon de tip EASY CLEAN permit curățarea parei de duș de depunerile de calcar prin ștergerea lor ușoară și rapidă cu palma.

Corpul bateriei a fost fabricat din alamă de calitate superioară de clasa A.

Caracteristici de debit

- presiune de lucru: 1-5 bar
- debit de apă la presiune de 3 bar: 25,3 l/min

Specificație

- raza de acțiune a pipei: 19,4 cm
- pară duș din alamă, 1-funcție
- furtun de duș protecție oțel, lungime: 150 cm
- suport punctual pară de duș din alamă

Îngrijire

CUM SĂ ÎNGRIJEȘTI ARMĂTURILE DE BAIE ȘI DE BUCĂTĂRIE?

Armăturile de baie și de bucătărie trebuie curățate regulat, de preferință după fiecare utilizare, pentru a preveni formarea murdăriei greu de îndepărtat. Pentru îngrijirea zilnică a suprafeței exterioare, folosește o cârpă moale (de exemplu, din microfibră) și o soluție de apă cu un detergent delicat de compoziție naturală. Adânciturile și frezările greu accesibile pot fi curățate cu grijă folosind o perie moale. Apoi, clătește abundent produsul cu apă curată și șterge-l până se usucă. Nu se recomandă utilizarea materialelor abrazive sau a substanțelor corozive ori de albire, pentru a nu deteriora suprafața produsului.

Pentru îndepărtarea murdăriei mai persistente, recomandăm utilizarea unei soluții de 10% acid citric în apă. Această soluție trebuie aplicată direct pe produs timp de 10 minute sau produsul poate fi acoperit cu o cârpă moale înmuiată în soluție, după care se clătește abundent cu apă și se șterge până se usucă. Dacă este necesar, procesul poate fi repetat.

CUM SE CURĂȚĂ AERATORUL?

Recomandăm verificarea regulată a permeabilității aeratorului armăturilor de baie și de bucătărie, pentru a asigura funcționarea sa corectă și a-l proteja de deteriorări permanente. În cazul impurităților fine din apă sau al apei cu duritate ridicată, la fiecare câteva săptămâni se recomandă deșurubarea aeratorului și curățarea acestuia cu o periuță. Dacă s-au acumulat murdărie mai persistentă, recomandăm înmuierea aeratorului timp de 10 minute într-o soluție de 10% acid citric în apă.

CUM SĂ ÎNGRIJEȘTI PIȘETA DE DUȘ?

Recomandăm să ștergi din când în când cu palma proeminențele de silicon, pentru a elimina depunerile formate și a îndepărta calcarul acumulat pe suprafața lor. În cazul acumulării de calcar persistent, se poate folosi o scobitoare sau o periuță interdentară pentru îndepărtarea acestuia.

Pentru murdăria mai persistentă, recomandăm scufundarea pișetei de duș timp de aproximativ 10 minute într-o soluție de 10% acid citric în apă, pentru a dizolva calcarul acumulat, după care proeminențele se șterg ușor cu o periuță moale. Nu se recomandă utilizarea materialelor abrazive sau a substanțelor corozive ori de albire, pentru a nu deteriora suprafața. Din când în când, recomandăm de asemenea deșurubarea pișetei și clătirea acesteia din interior, pentru a elimina impuritățile care blochează fluxul de apă.

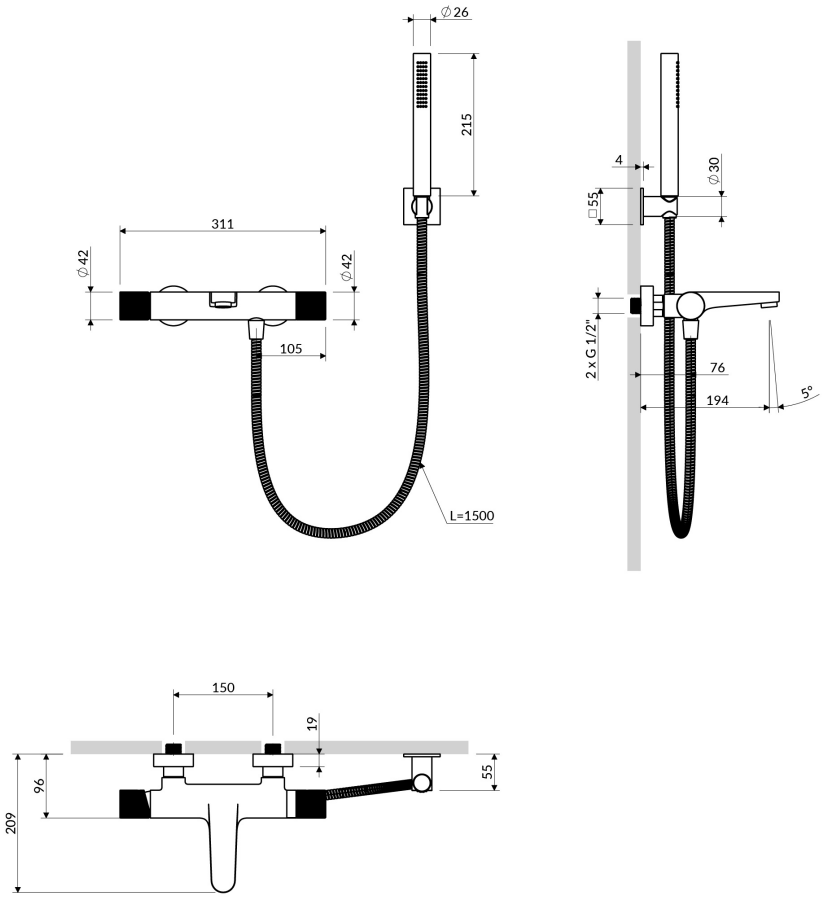
∅26
215
311
∅42
∅42
105
L=1500
4
∅30
□55
2 x G 1/2"
76
194
5°
150
19
55
96
209