Cod produs: BE6455BSB
EAN: 5902539864106

OMNIRES

## BEND | baterie de bucătărie cu pipă extractibilă

**Culoare: alamă periată (BSB)**

Colectia BEND se distinge prin forma sa frumoasă, minimalistă, bazată pe armonia cercurilor și a curbelor. Bateriile sunt prevăzute cu o pipă rotativă, extensibilă, cu duș cu funcție dublă, care mărește raza de acțiune a jetului de apă și sporește confortul de utilizare. Bateria a fost echipată cu un cap ceramic de cea mai înaltă calitate, iar soluțiile tehnologice inovatoare utilizate permit reducerea consumului de apă la jumătate, asigurând în același timp cel mai înalt confort de utilizare.

Alama periată este un finisaj nobil într-o nuanță de aur rece și o suprafață periată, satinată. Învelișul a fost executat cu tehnologia PVD avansată.

## Tehnologii

Bateria a fost prevăzută cu un cap ceramic de cea mai înaltă calitate, care asigură reglarea lină și precisă a jetului de apă și garantează funcționarea fiabilă a produsului pentru ani de zile.

Aeratorul de cea mai recentă generație cu tehnologia AIR WATER aerisește apa, făcând-o moale și plăcută la atingere. Jetul de apă nu se stropeste și este silențios și uniform.

Învelișurile realizate cu tehnologia avansată PVD garantează cea mai mare durabilitate, asigurând în același timp ușurința de curățare.

Având grijă de mediul înconjurător, tehnologia ECO WATER reduce consumul de apă cu ~50%, menținând în același timp un confort ridicat de utilizare a produsului.

Ciocul rotativ și retractabil permite controlul precis al jetului de apă, facilitează umplerea vaselor și asigură deplină libertate de lucru la chiuvetă.

## Caracteristici de debit

- presiune de lucru: 1-5 bar

## Specificație

- pipă rotativă, extensibilă
- raza de acțiune a pipei: 23,5 cm
- înălțimea de scurgere a apei: 20,5 cm
- înălțimea totală a bateriei: 45 cm
- duș cu 2 funcție

## Îngrijire

CUM SĂ ÎNGRIJEȘTI ARMĂTURILE DE BAIE ȘI DE BUCĂTĂRIE?

Armăturile de baie și de bucătărie trebuie curățate regulat, de preferință după fiecare utilizare, pentru a preveni formarea murdăriei greu de îndepărtat. Pentru îngrijirea zilnică a suprafeței exterioare, folosește o cârpă moale (de exemplu, din microfibră) și o soluție de apă cu un detergent delicat de compoziție naturală. Adânciturile și frezările greu accesibile pot fi curățate cu grijă folosind o perie moale. Apoi, clătește abundent produsul cu apă curată și șterge-l până se usucă. Nu se recomandă utilizarea materialelor abrazive sau a substanțelor corozive ori de albire, pentru a nu deteriora suprafața produsului.

Pentru îndepărtarea murdăriei mai persistente, recomandăm utilizarea unei soluții de 10% acid citric în apă. Această soluție trebuie aplicată direct pe produs timp de 10 minute sau produsul poate fi acoperit cu o cârpă moale înmuiată în soluție, după care se clătește abundent cu apă și se șterge până se usucă. Dacă este necesar, procesul poate fi repetat.

## CUM SE CURĂȚĂ AERATORUL?
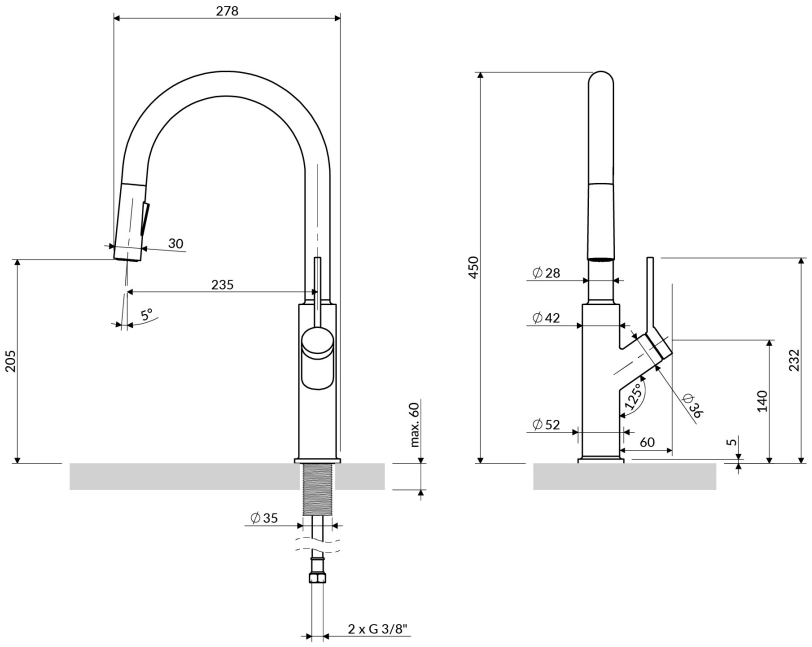
Recomandăm verificarea regulată a permeabilității aeratorului armăturilor de baie și de bucătărie, pentru a asigura funcționarea sa corectă și a-l proteja de deteriorări permanente. În cazul impurităților fine din apă sau al apei cu duritate ridicată, la fiecare câteva săptămâni se recomandă deșurubarea aeratorului și curățarea acestuia cu o periuță. Dacă s-au acumulat murdărie mai persistentă, recomandăm înmuierea aeratorului timp de 10 minute într-o soluție de 10% acid citric în apă.