Kod produktu: JIMJIM-SBL
EAN: 5902539821710

OMNIRES

JIMJIM | zestaw prysznicowy suwany

Kolor: czarny mat (BLM)

Kolekcja OMNIRES JIMJIM wyróżnia się surową, industrialną estetyką, która doskonale komponuje się ze współczesnymi aranżacjami łazienek. Rączka prysznicowa oferuje trzy rodzaje strumienia wody: deszcz, bicz oraz mieszany. Umożliwia to dostosowanie produktu do indywidualnych potrzeb i preferencji użytkownika. Zestaw prysznicowy z regulowanym uchwytem zapewnia swobodną zmianę wysokości rączki podczas kąpieli.

Czarny mat jest wyrazistym wykończeniem o aksamitnej w dotyku, matowej powierzchni.

Certyfikaty: Krajowa Deklaracja Właściwości Użytkowych (B)



Technologie

Silikonowe wypustki typu EASY CLEAN umożliwiają wyczyszczenie produktu z kamiennego osadu poprzez łatwe i szybkie przetarcie ich dłonią.

Cechy przepływowe

- woda ciepła zasilająca: max. 90 °C
- ciśnienie robocze: 1-5 bar

Specyfikacja

- rączka 3-funkcyjna, rodzaj strumienia: deszcz, bicz, mieszany
- drążek prysznicowy stalowy, długość: 77,5 cm, rozstaw mocowań: 75,6 cm
- wąż prysznicowy w osłonie PVC (028BL), długość: 150 cm

Pielęgnacja

JAK DBAĆ O RĄCZKĘ PRYSZNICOWĄ?

Zalecamy raz na jakiś czas przecierać dłonią silikonowe wypustki, aby zlikwidować powstały osad i wykruszyć gromadzący się na ich powierzchni kamień. W przypadku nagromadzenia się zalegającego kamienia można użyć wykałaczki lub szczoteczki do czyszczenia przestrzeni międzyzębowych do jego usunięcia.

Przy mocniejszych zabrudzeniach zalecamy zanurzyć rączkę prysznicową w 10% roztworze wody z kwaskiem cytrynowym na ok. 10 minut, aby rozpuścić nagromadzony kamień, a następnie delikatne przetrzeć wypustki miękką szczoteczką. Niewskazane jest używanie szorstkich ani ścierających materiałów lub żrących czy wybielających substancji, by nie uszkodzić powierzchni. Co jakiś czas zalecamy również odkręcenie rączki i przepłukanie jej od wewnątrz, aby usunąć zanieczyszczenia blokujące przepływ wody.

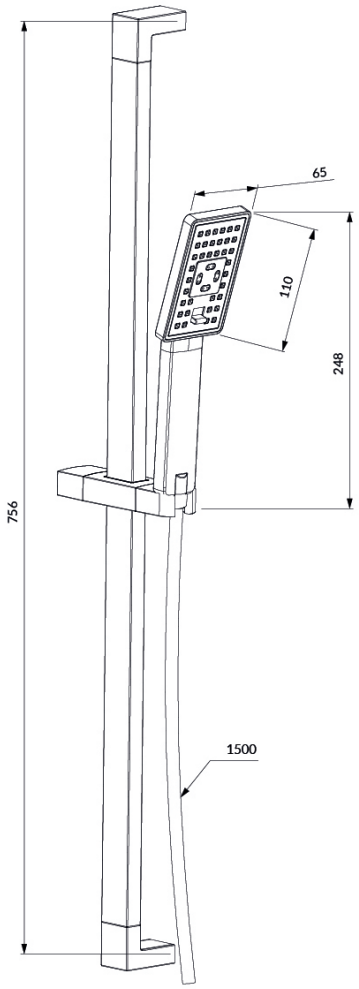
65
110
248
756
1500