Kod produktu: YOSEMITE-PBL
EAN: 5902539831955

OMNIRES

## YOSEMITE | zestaw prysznicowy punktowy

Kolor: czarny półmat (BLH)



Kolekcja OMNIRES YOSEMITE przyciąga uwagę swoją wielofunkcyjnością, oferując rozwiązania, które podnoszą komfort codziennego użytkowania. Rączka prysznicowa oferuje pięć rodzajów strumienia wody: masaż, mgła, napowietrzony deszcz, napowietrzony masaż oraz napowietrzona mgła. Umożliwia to dostosowanie produktu do indywidualnych potrzeb i preferencji użytkownika. Jej uniwersalny, zaokrąglony kształt sprawia, że doskonale wpisuje się w estetykę współczesnych łazienek. Ruchomy uchwyt punktowy zapewnia stabilne mocowanie i pozwala na regulację kąta nachylenia rączki podczas kąpieli. Uchwyt punktowy zapewnia stabilne mocowanie i pozwala na regulację kąta nachylenia rączki podczas kąpieli.

Czerń jest wyrazistym wykończeniem o głębokim odcieniu i idealnie gładkiej, satynowej powierzchni.

## Technologie

Silikonowe wypustki typu EASY CLEAN umożliwiają wyczyszczenie produktu z kamiennego osadu poprzez łatwe i szybkie przetarcie ich dłonią.

## Cechy przepływowe

- woda ciepła zasilająca: max. 90 °C

## Specyfikacja

- rączka 5-funkcyjna, rodzaj strumienia: masaż, mgła, napowietrzony deszcz, napowietrzony masaż, napowietrzona mgła
- uchwyt punktowy ruchomy (2060BL)
- wąż prysznicowy w osłonie PVC, długość: 150 cm

## Pielęgnacja

### JAK DBAĆ O RĄCZKĘ PRYSZNICOWĄ?

Zalecamy raz na jakiś czas przecierać dłonią silikonowe wypustki, aby zlikwidować powstały osad i wykruszyć gromadzący się na ich powierzchni kamień. W przypadku nagromadzenia się zalegającego kamienia można użyć wykałaczki lub szczoteczki do czyszczenia przestrzeni międzyzębowych do jego usunięcia.

Przy mocniejszych zabrudzeniach zalecamy zanurzyć rączkę prysznicową w 10% roztworze wody z kwaskiem cytrynowym na ok. 10 minut, aby rozpuścić nagromadzony kamień, a następnie delikatne przetrzeć wypustki miękką szczoteczką. Niewskazane jest używanie szorstkich ani ścierających materiałów lub żrących czy wybielających substancji, by nie uszkodzić powierzchni. Co jakiś czas zalecamy również odkręcenie rączki i przepłukanie jej od wewnątrz, aby usunąć zanieczyszczenia blokujące przepływ wody.

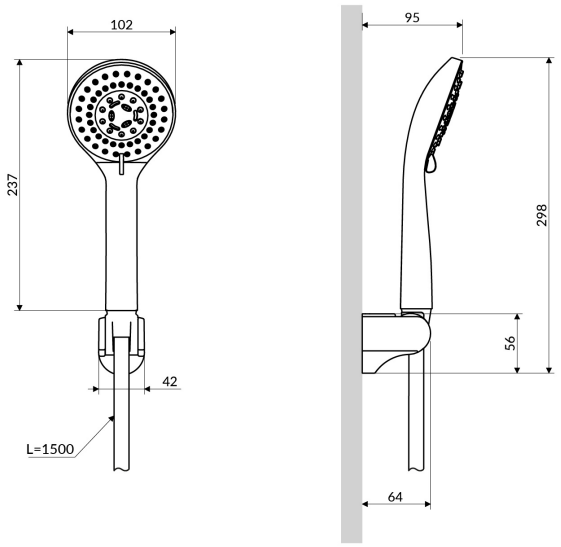
102
237
42
L=1500
95
298
56
64