Kod produktu: 8819ORB
EAN: 5902539813708

OMNIRES

NOGI | uniwersalne nogi do baterii wannowej

Kolor: miedź antyczna szczotkowana (ORB)

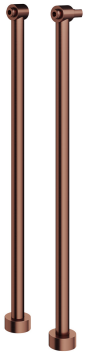

Technologie

Produkt został wykonany z wysokogatunkowego mosiądzu klasy A.

Cechy przepływowe

- ciśnienie robocze: 1-5 bar

Specyfikacja

- przeznaczone do baterii wannowych i prysznicowych
- pozwalają na utworzenie baterii wolnostojącej
- wysokość nóg: 84 cm
- podłączenie do baterii: 3/4”
- wyposażone w uchwyt na rączkę prysznicową

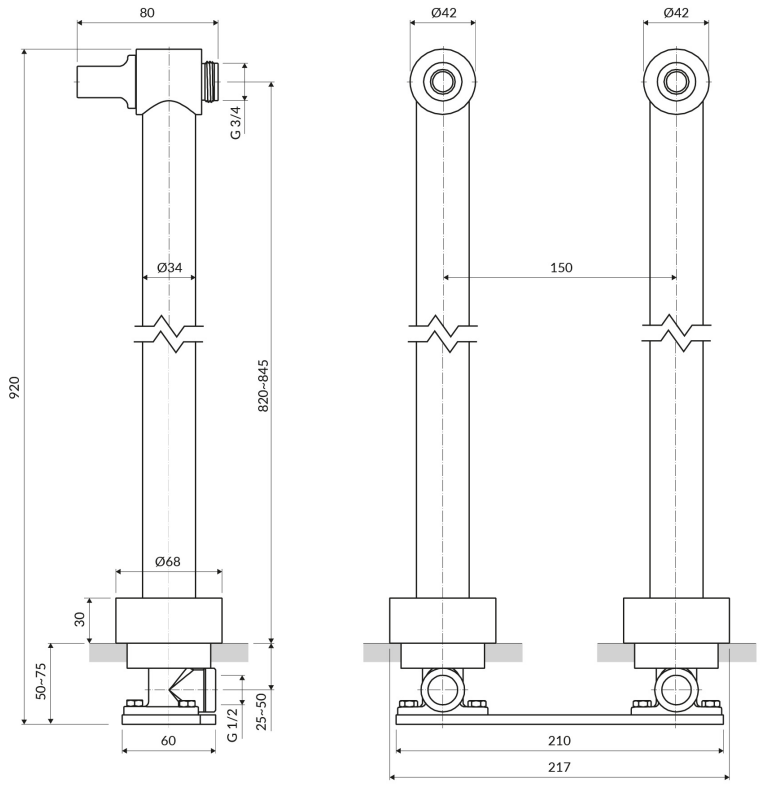
80
G 3/4
Ø34
920
820–845
Ø68
30
50–75
25–50
G 1/2
60
Ø42
Ø42
150
210
217