Kod produktu: TB50530CR
EAN: 5901867770103

OMNIRES

TYBER | uchwyt na papier toaletowy zapasowy

Kolor: chrom połysk (CR)

Kolekcja akcesoriów TYBER to ponadczasowe wzornictwo i klasyka w nowoczesnej formie. Przemyślany, wzór opiera się na ze stawieniu przekroju o kształcie koła z kątami prostymi oraz na doskonale wyważonych proporcjach.

Chrom jest uniwersalnym wykończeniem o srebrzystej barwie i idealnie gładkiej, lśniącej powierzchni.

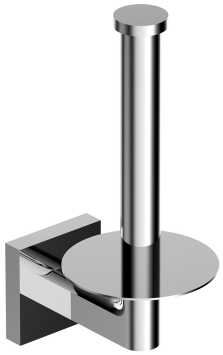

Technologie

Zewnętrzna powłoka produktu, wykonana zaawansowaną technologią galwanizacji, charakteryzuje się trwałością, zapewniając jednocześnie łatwość w czyszczeniu.

Produkt został wykonany z wysokogatunkowego mosiądzu klasy A.

Produkt jest objęty gwarancją na okres 5 lat. Szczegóły warunków gwarancji.

Specyfikacja

- wykonany z mosiądzu
- szerokość: 7 cm, wysokość: 17 cm, odległość od ściany: 10 cm

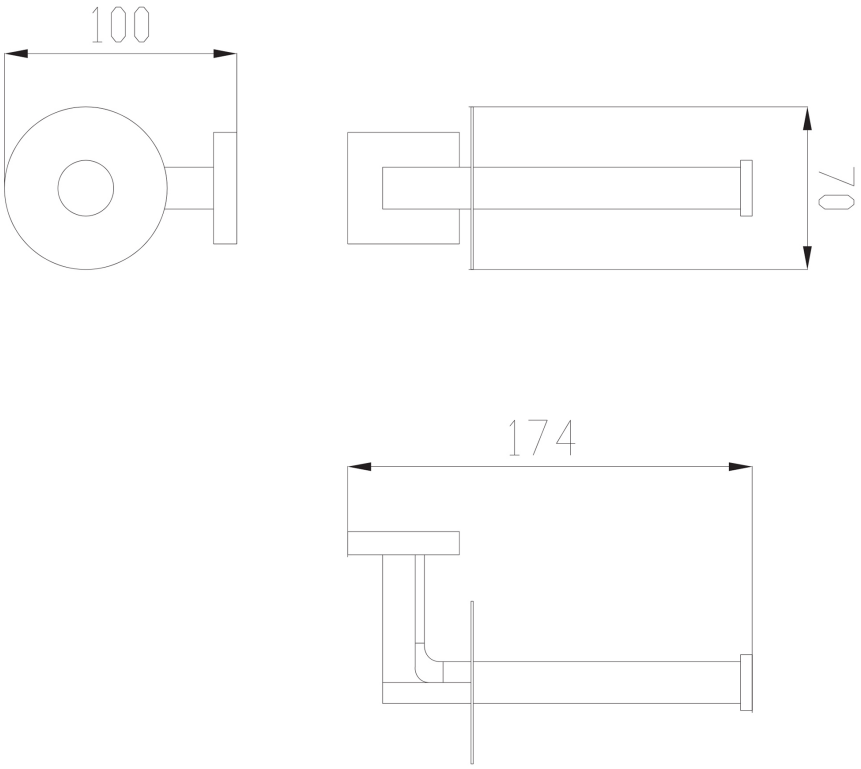
100
70
174