Kod produktu: SYSAD25CR
EAN: 5908223786525

OMNIRES

ART DECO | system prysznicowy podtynkowy

Kolor: chrom połysk (CR)





Kolekcja OMNIRES ART DECO została zaprojektowana z myślą o stworzeniu we wnętrzu wyjątkowego klimatu, nawiązującego do minionych epok. Kolekcja zachwyca urokliwymi, stylizowanymi detalami oraz wyrafinowaniem i precyzją wykonania.

Chrom jest uniwersalnym wykończeniem o srebrzystej barwie i idealnie gładkiej, lśniącej powierzchni.

Certyfikaty: Krajowa Deklaracja Właściwości Użytkowych (B)

Technologie

Bateria została wyposażona w najwyższej jakości głowicę ceramiczną, która zapewnia płynną i precyzyjną regulację strumienia wody oraz gwarantuje niezawodne funkcjonowanie produktu przez lata.

Silikonowe wypustki typu EASY CLEAN umożliwiają wyczyszczenie deszczownicy z kamiennego osadu poprzez łatwe i szybkie przetarcie ich dłonią.

Produkt został wykonany z wysokogatunkowego mosiądzu klasy A.

Komora deszczownicy została stworzona w technologii ANTI-SCALE. Jej wnętrze wyłożone jest silikonowym płaszczem, który zapobiega zaleganiu wody. Wystarczy przechylić deszczownicę, tak by przez silikonowe wypustki wypłynęła z niej woda, a będzie ona niezawodnie funkcjonować przez lata.

Zewnętrzna powłoka produktu, wykonana zaawansowaną technologią galwanizacji, charakteryzuje się trwałością, zapewniając jednocześnie łatwość w czyszczeniu.

Produkt jest objęty gwarancją na okres 5 lat. Szczegóły warunków gwarancji.

Cechy przepływowe

- przepływ wody przy ciśnieniu 3 bar: 20 l/min
- woda ciepła zasilająca: max. 90 °C
- ciśnienie robocze: 1-10 bar

Specyfikacja

- bateria podtynkowa prysznicowa (AD5135CR)
- deszczownica (WG620CR), rozmiar: ø20,5 cm
- ramię prysznicowe mosiężne (RA01CR)
- zestaw prysznicowy punktowy, podtynkowy (ART DECO-PPCR)

Pielęgnacja

JAK DBAĆ O ARMATURĘ ŁAZIENKOWĄ I KUCHENNĄ?

Armaturę łazienkową i kuchenną należy czyścić regularnie, najlepiej po każdym użyciu, aby nie doprowadzić do powstania trudnych do usunięcia zabrudzeń. Do codziennej pielęgnacji powierzchni zewnętrznej należy używać miękkiej ściereczki (np. z mikrofibry) oraz roztworu wody z dodatkiem delikatnego środka czyszczącego o naturalnym składzie. Trudno dostępne zagłębienia i frezowania można delikatnie oczyścić miękką szczoteczką. Następnie produkt należy obficie spłukać czystą wodą oraz wytrzeć do sucha. Niewskazane jest używanie szorstkich ani ścierających materiałów lub żrących czy wybielających substancji, by nie uszkodzić powierzchni produktu.

Do usuwania mocniejszych zabrudzeń zalecamy użycie 10% roztworu kwasku cytrynowego i wody. Roztwór ten należy na 10 minut nanieść bezpośrednio na produkt lub obłożyć go miękką ściereczką nasączoną roztworem, po tym czasie obficie spłukać wodą oraz wytrzeć do sucha. W razie potrzeby proces można powtórzyć.

JAK DBAĆ O DESZCZOWNICĘ?

Zalecamy raz na jakiś czas przecierać dłonią silikonowe wypustki znajdujące się na deszczownicy, aby zlikwidować ewentualnie powstały osad i wykruszyć gromadzący się na ich powierzchni kamień. Należy unikać stosowania agresywnych środków czyszczących, które mogą uszkodzić wypustki oraz powierzchnię deszczownicy.

Deszczownicę po każdym użyciu powinno się ustawić pod kątem, aby umożliwić wypływ pozostającej w niej wody. Jest to najprostszy i konieczny sposób na ograniczenie osadzania się kamienia z wody wewnątrz deszczownicy. Przechylanie deszczownicy również minimalizuje ryzyko rozszczelnienia się produktu i tym samym gwarantuje niezawodność funkcjonowania przez długi okres czasu.

JAK DBAĆ O RĄCZKĘ PRYSZNICOWĄ?

Zalecamy raz na jakiś czas przecierać dłonią silikonowe wypustki, aby zlikwidować powstały osad i wykruszyć gromadzący się na ich powierzchni kamień. W przypadku nagromadzenia się zalegającego kamienia można użyć wykałaczki lub szczoteczki do czyszczenia przestrzeni międzyzębowych do jego usunięcia.

Przy mocniejszych zabrudzeniach zalecamy zanurzyć rączkę prysznicową w 10% roztworze wody z kwaskiem cytrynowym na ok. 10 minut, aby rozpuścić nagromadzony kamień, a następnie delikatne przetrzeć wypustki miękką szczoteczką. Niewskazane jest używanie szorstkich ani ścierających materiałów lub żrących czy wybielających substancji, by nie uszkodzić powierzchni. Co jakiś czas zalecamy również odkręcenie rączki i przepłukanie jej od wewnątrz, aby usunąć zanieczyszczenia blokujące przepływ wody.

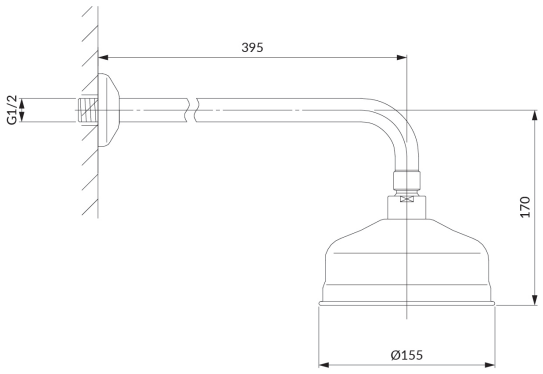
395
G1/2
170
Ø155

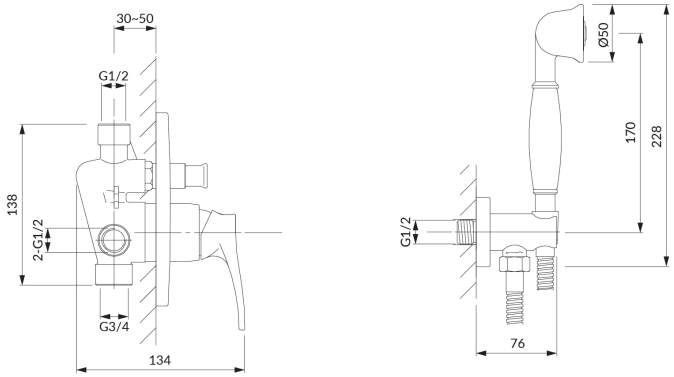
30~50
G1/2
138
2-G1/2
G3/4
134
Ø50
170
228
G1/2
76