Kod produktu: STFWC1M-RBLM
EAN: 5902539890174

OMNIRES

FLUSH SET | STRONGFRAME stelaż podtynkowy do miski toaletowej + MINIMAL przycisk spłukujący

Kolor: czarny mat (BLM)



Zestaw składający się ze stelaża podtynkowego OMNIRES STRONGFRAME oraz przycisku spłukującego OMNIRES MINIMAL, został zaprojektowany z myślą o nowoczesnych przestrzeniach łazienkowych, w których liczy się zarówno estetyka, jak i funkcjonalność. Zbiornik spłuczki podtynkowej, wykonany z jednego elementu, gwarantuje całkowitą szczelność, a zastosowana izolacja ogranicza kondensację wilgoci, tłumi hałas i redukuje drgania, zapewniając wysoki komfort i dyskrecję użytkowania.

Dzięki możliwości precyzyjnej regulacji, stelaż pozwala oszczędzać wodę – zużycie wynosi już od 2,5 l przy małym i 6 l przy dużym spłukiwaniu – bez utraty efektywności działania.

Przycisk spłukujący dwudzielny OMNIRES MINIMAL został zaprojektowany z myślą o prostym, intuicyjnym montażu.
Jego smukła forma dyskretnie wtapia się w powierzchnię ściany, a okrągły kształt klawiszy i starannie dopracowane proporcje zapewniają wygodę codziennego użytkowania. Intuicyjne oznaczenia ułatwiają wybór ilości spłukiwanej wody dostosowanej do potrzeb, co przekłada się na oszczędność wody oraz większy komfort przy każdym użyciu.

Przycisk spłukujący jest wykończony w kolorze czarny mat – wyrazistym odcieniu o głębokiej barwie i idealnie gładkiej, satynowej powierzchni.

Technologie

05

Produkt jest objęty gwarancją na okres 5 lat.
Szczegóły warunków gwarancji.

Specyfikacja

- stelaż podtynkowy STRONGFRAME do zabudowy lekkiej; wysokość: 112 cm, szerokość: 51 cm, głębokość ramy: 12,5 cm, głębokość zabudowy: 12,5 cm–25 cm
- do montażu przyściennego lub montażu w ścianie szkieletowej
- do zamontowania wiszącej miski WC o rozstawie śrub mocujących 180 mm lub 230 mm
- nogi kotwiące z hamulcem z regulacją w zakresie od 0 do 20 cm
- mechanizm przesuwny uchwytu odpływu o ośmiu położeniach w zakresie od 0 do 9,3 cm
- przyłącze wody G 1/2” ze zintegrowanym zaworem kątowym G 3/8”
- możliwość podłączenia wody od tyłu lub od góry
- możliwość podłączenia do wentylacji zewnętrznej
- mata wygłuszająca w komplecie
- zintegrowany pojemnik na kostki odświeżające do WC
- spłuczka podtynkowa z izolacja styropianową, zapobiegającą kondesacji wilgoci na powierzchni zbiornika, tłumiąca drgania przenoszone ze zbiornika do konstrukcji budynku, o pojemności zbiornika 9 litrów
- ustawienia fabryczne ilości wody spłukującej: 3 litry / 6 litrów
- możliwość regulacji spłukiwania wody na zaworze spłukującym: spłukiwanie małe 2,5–3,5 litra / spłukiwanie duże 6–9 litrów
- przycisk spłukujący dwudzielny MINIMAL wykonany z tworzywa sztucznego; wymiary: 24,5 x 16,5 cm

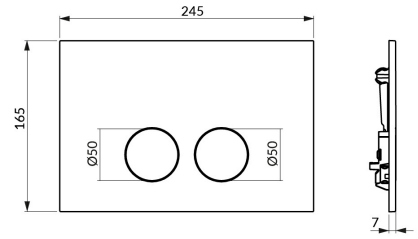
245
165
Ø50
Ø50
7

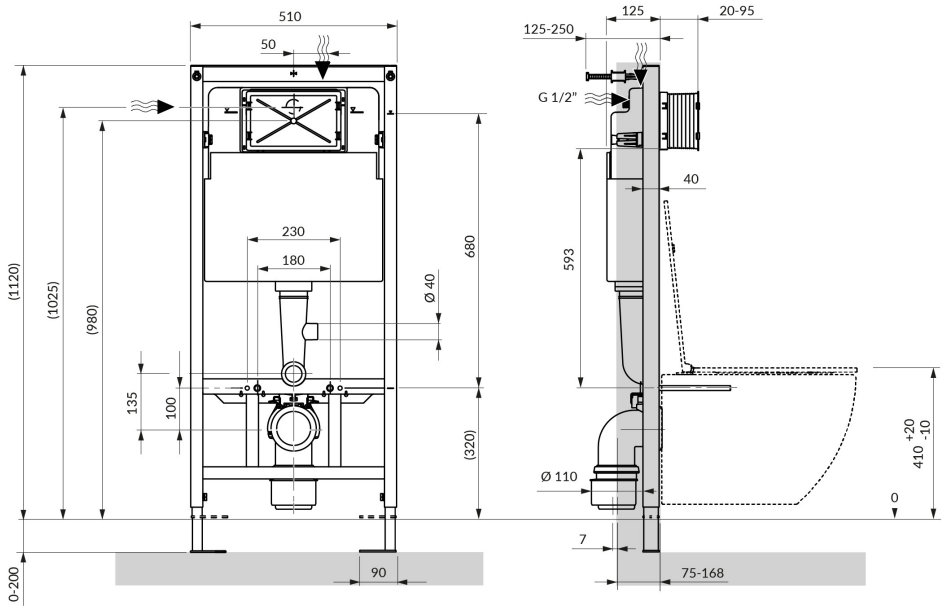
510
50
230
180
Ø 40
680
(1120)
(1025)
(980)
135
100
(320)
0-200
90
125
125-250
20-95
G 1/2"
40
593
+20
410 -10
0
Ø 110
7
75-168