Kod produktu: AL53420ORB
EAN: 5902539811667

OMNIRES

## ART LINE | mydelniczka

**Kolor: miedź antyczna szczotkowana (ORB)**

Kolekcja akcesoriów ART LINE charakteryzuje się smukłymi konturami, delikatną linią i wyrafinowanymi detalami. Wyróżniają ją klasyczne, stylizowane elementy utrzymane w romantycznej estetyce.

Miedź antyczna jest wyrazistym wykończeniem o rudo-brązowym odcieniu i szczotkowanej fakturze w stylu vintage.



## Technologie

Produkt został wykonany z wysokogatunkowego mosiądzu klasy A.

## Specyfikacja

- wisząca
- wykonana z mosiądzu i szkła
- szerokość: 11 cm, wysokość: 5 cm, odległość od ściany: 16 cm

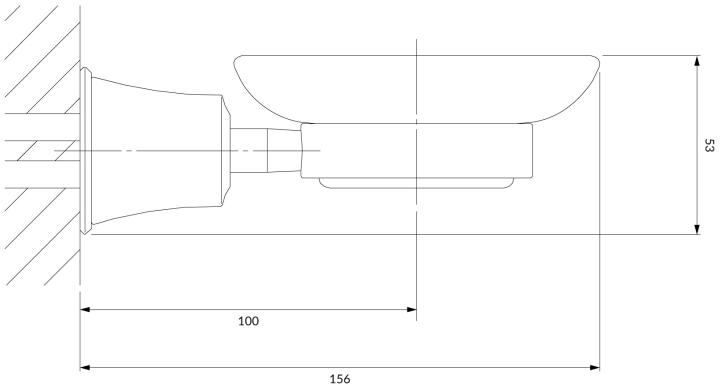
53
100
156

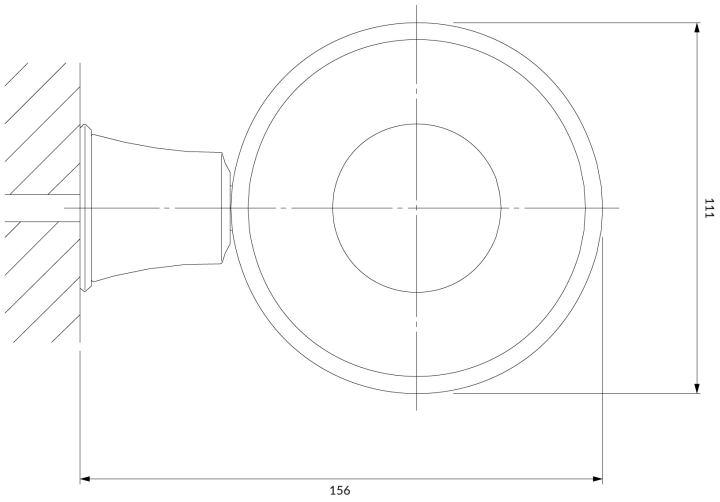
111
156