Kod produktu: DNR11XBLTR
EAN: 5902539825381

OMNIRES

MARINA | kabina prysznicowa walk-in, 110 cm

Kolor: czarny mat / szkło transparentne (BLMTR)

Kabina prysznicowa walk-in OMNIRES MARINA to rozwiązanie z bezprogowym, swobodnym wejściem do strefy prysznica. Otwarta forma oraz duże przeszklenia wizualnie powiększają przestrzeń, zachowując jednocześnie spójność stylistyczną wnętrza. Kabina pozwala uzyskać nie tylko nowoczesny wygląd łazienki, ale także zwiększyć komfort użytkowania, zwłaszcza osobom z ograniczoną mobilnością.

Certyfikaty: Europejska Deklaracja Właściwości Użytkowych (CE)

Technologie

Hartowane szkło pokryte innowacyjną powłoką 3M™EASY CLEAN chroni szybę przed osadzaniem się wody i zanieczyszczeń oraz znacząco ułatwia czyszczenie.

Dzięki systemowi DUAL MOUNT drzwi kabiny mogą być zainstalowane z prawej lub z lewej strony.

Produkt jest objęty gwarancją na okres 5 lat. Szczegóły warunków gwarancji.

Cechy przepływowe

- ciśnienie robocze: 1-5 bar

Specyfikacja

- ścianka: 110 cm
- wspornik: max. 120 cm
- wysokość: 200 cm
- szkło bezpieczne hartowane, grubość: 8 mm
- profile aluminiowe, regulacja profilu: -1/+0 cm
- czarny wspornik, można samodzielnie skrócić do odpowiedniej długości

Pielęgnacja

JAK CZYŚCIĆ KABINĘ PRYSZNICOWĄ?

Szklane ścianki kabiny prysznicowej powinny być czyszczone regularnie, najlepiej po każdym użyciu, przy użyciu miękkiej ściereczki (np. z mikrofibry), oraz roztworu wody z delikatnym środkiem czyszczącym o naturalnym składzie. Po umyciu należy dokładnie spłukać wewnętrzną szklaną powierzchnię, a wodę usunąć za pomocą gumowej ściągaczki lub miękkiej ściereczki. Zewnętrzne szklane ścianki można czyścić przy użyciu płynu do luster lub szyb. Ważne jest, aby unikać stosowania szorstkich, ściernych materiałów oraz żrących

czy wybielających substancji, ponieważ mogą one uszkodzić powierzchnię szkła.
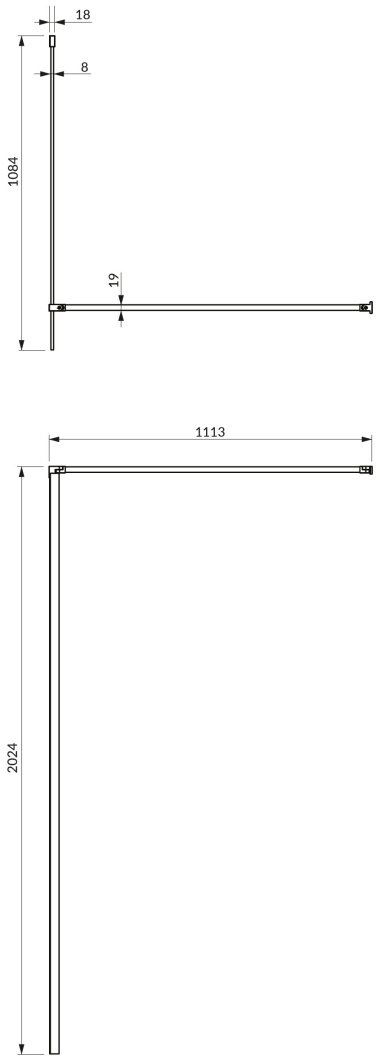
W przypadku poważniejszych zabrudzeń lub osadów można zastosować specjalistyczne środki czyszczące dedykowane do kabin prysznicowych. Zawiasy, przeguby, szyny prowadzące oraz rolki warto co najmniej raz w roku nasmarować wazeliną techniczną lub smarem silikonowym, aby zapewnić ich sprawne działanie.