Kod produktu: Y1231BL
EAN: 5902539830743

OMNIRES

Y | bateria wannowa natynkowa z zestawem prysznicowym

Kolor: czarny półmat (BLH)



Kolekcja OMNIRES Y zachwyca czystą linią i nieskazitelną formą, będącą wyrazem pasji w dążeniu do ideału. Inspirację i podstawę dla projektu stanowił kształt koła. Ponadczasowy, perfekcyjnie dopracowany wzór stworzony w duchu minimalizmu daje maksymalne możliwości aranżacyjne.

Bateria została wyposażona w najwyższej jakości głowicę ceramiczną, a jej korpus został wykonany z wysokogatunkowego mosiądzu.

Czerń jest wyrazistym wykończeniem o głębokim odcieniu i idealnie gładkiej, satynowej powierzchni.

Projekt: Janusz Langner, OMNIRES

Certyfikaty: Krajowa Deklaracja Właściwości Użytkowych (B), Atest Higieniczny PZH

Technologie

Bateria została wyposażona w najwyższej jakości głowicę ceramiczną, która zapewnia płynną i precyzyjną regulację strumienia wody oraz gwarantuje niezawodne funkcjonowanie produktu przez lata.

Najnowszej generacji aerator z technologią AIR WATER napowietrza wodę sprawiając, że jest ona miękka i miła w dotyku. Strumień wody nie rozpryskuje się oraz jest cichy i równomierny.

Korpus baterii został wykonany z wysokogatunkowego mosiądzu klasy A.

Produkt jest objęty gwarancją na okres 5 lat. Szczegóły warunków gwarancji.

Cechy przepływowe

- przepływ wody przy ciśnieniu 3 bar: 20 l/min
- woda ciepła zasilająca: max. 90 °C
- ciśnienie robocze: 1-5 bar
- grupa akustyczna: II/N

Specyfikacja

- zasięg wylewki: 17,5 cm
- rączka prysznicowa mosiężna, 1-funkcyjna
- wąż prysznicowy w osłonie stalowej, długość: 150 cm
- uchwyt punktowy mosiężny

Pielęgnacja

JAK DBAĆ O ARMATURĘ ŁAZIENKOWĄ I KUCHENNĄ?

Armaturę łazienkową i kuchenną należy czyścić regularnie, najlepiej po każdym użyciu, aby nie doprowadzić do powstania trudnych do usunięcia zabrudzeń. Do codziennej pielęgnacji powierzchni zewnętrznej należy używać miękkiej ściereczki (np. z mikrofibry) oraz roztworu wody z dodatkiem delikatnego środka czyszczącego o naturalnym składzie. Trudno dostępne zagłębienia i frezowania można delikatnie oczyścić miękką szczoteczką. Następnie produkt należy obficie spłukać czystą wodą oraz wytrzeć do sucha. Niewskazane jest używanie szorstkich ani ścierających materiałów lub żrących czy wybielających substancji, by nie uszkodzić powierzchni produktu.

Do usuwania mocniejszych zabrudzeń zalecamy użycie 10% roztworu kwasku cytrynowego i wody. Roztwór ten należy na 10 minut nanieść bezpośrednio na produkt lub obłożyć go miękką ściereczką nasączoną roztworem, po tym czasie obficie spłukać wodą oraz wytrzeć do sucha. W razie potrzeby proces można powtórzyć.

JAK WYCZYŚCIĆ AERATOR?

Rekomendujemy regularnie kontrolować drożność aeratora w armaturze łazienkowej i kuchennej, aby zapewnić jego sprawne funkcjonowanie i uchronić aerator przed trwałym uszkodzeniem. W przypadku drobnych zanieczyszczeń znajdujących się w wodzie lub wody o dużej twardości raz na kilka tygodni należy wykręcić aerator i oczyścić go za pomocą szczoteczki. Jeśli doszło do mocniejszych zabrudzeń, zalecamy 10-minutowe moczenie aeratora w 10% roztworze kwasku cytrynowego z wodą.

JAK DBAĆ O RĄCZKĘ PRYSZNICOWĄ?

Zalecamy raz na jakiś czas przecierać dłonią silikonowe wypustki, aby zlikwidować powstały osad i wykruszyć gromadzący się na ich powierzchni kamień. W przypadku nagromadzenia się zalegającego kamienia można użyć wykałaczki lub szczoteczki do czyszczenia przestrzeni międzyzębowych do jego usunięcia.

Przy mocniejszych zabrudzeniach zalecamy zanurzyć rączkę prysznicową w 10% roztworze wody z kwaskiem cytrynowym na ok. 10 minut, aby rozpuścić nagromadzony kamień, a następnie delikatne przetrzeć wypustki miękką szczoteczką. Niewskazane jest używanie szorstkich ani ścierających materiałów lub żrących czy wybielających substancji, by nie uszkodzić powierzchni. Co jakiś czas zalecamy również odkręcenie rączki i przepłukanie jej od wewnątrz, aby usunąć zanieczyszczenia blokujące przepływ wody.

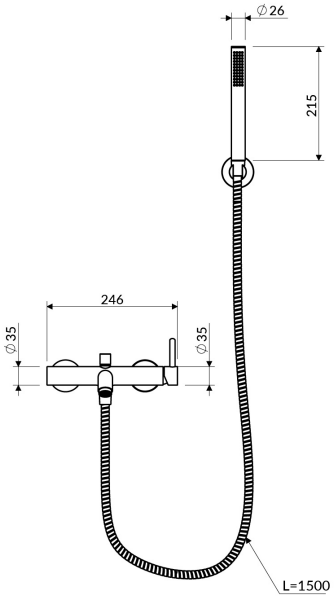
∅26
215
246
∅35
∅35
L=1500

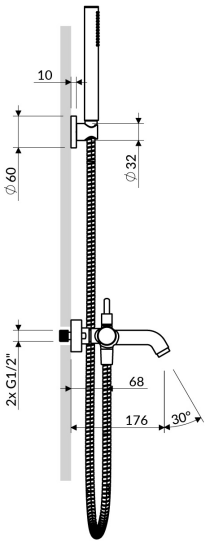
10
∅60
∅32
2x G1/2"
68
176
30°

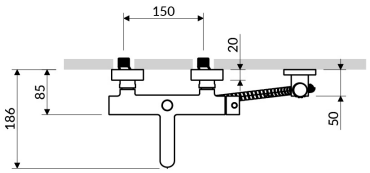
150
20
85
186
50