Kod produktu: Y1210CR
EAN: 5908223785337

OMNIRES

Y | bateria umywalkowa, 14 cm (głowica 25 mm)

Kolor: chrom połysk (CR)

Kolekcja OMNIRES Y zachwyca czystą linią i nieskazitelną formą, będącą wyrazem pasji w dążeniu do ideału. Inspirację i podstawę dla projektu stanowił kształt koła. Ponadczasowy, perfekcyjnie dopracowany wzór stworzony w duchu minimalizmu daje maksymalne możliwości aranżacyjne.

Bateria została wykonana z wysokogatunkowego mosiądzu oraz wyposażona w najwyższej jakości głowicę ceramiczną. Innowacyjne rozwiązania technologiczne pozwalają zredukować zużycie wody o połowę oraz zapewniają najwyższy komfort użytkowania.

Chrom jest uniwersalnym wykończeniem o srebrzystej barwie i idealnie gładkiej, lśniącej powierzchni.

Projekt: Janusz Langner, OMNIRES

Certyfikaty: Krajowa Deklaracja Właściwości Użytkowych (B), Atest Higieniczny PZH

Technologie

Bateria została wyposażona w najwyższej jakości głowicę ceramiczną, która zapewnia płynną i precyzyjną regulację strumienia wody oraz gwarantuje niezawodne funkcjonowanie produktu przez lata.

Najnowszej generacji aerator z technologią AIR WATER napowietrza wodę sprawiając, że jest ona miękka i miła w dotyku. Strumień wody nie rozpryskuje się oraz jest cichy i równomierny.

Bateria została wykonana z wysokogatunkowego mosiądzu klasy A.

W trosce o środowisko naturalne, technologia ECO WATER ogranicza zużycie wody o ~50% jednocześnie zachowując wysoki komfort użytkowania produktu.

Zewnętrzna powłoka produktu, wykonana zaawansowaną technologią galwanizacji, charakteryzuje się trwałością, zapewniając jednocześnie łatwość w czyszczeniu.

Produkt jest objęty gwarancją na okres 5 lat. Szczegóły warunków gwarancji.

Cechy przepływowe

- woda ciepła zasilająca: max. 90 °C
- przepływ wody przy ciśnieniu 3 bar: 5,7 l/min
- ciśnienie robocze: 1-5 bar
- grupa akustyczna: II

Specyfikacja

- zasięg wylewki: 10 cm
- wysokość wypływu wody: 6,5 cm
- całkowita wysokość baterii: 14,2 cm
- głowica ceramiczna: ø25 mm

Pielęgnacja

JAK DBAĆ O ARMATURĘ ŁAZIENKOWĄ I KUCHENNĄ?

Armaturę łazienkową i kuchenną należy czyścić regularnie, najlepiej po każdym użyciu, aby nie doprowadzić do powstania trudnych do usunięcia zabrudzeń. Do codziennej pielęgnacji powierzchni zewnętrznej należy używać miękkiej ściereczki (np. z mikrofibry) oraz roztworu wody z dodatkiem delikatnego środka czyszczącego o naturalnym składzie. Trudno dostępne zagłębienia i frezowania można delikatnie oczyścić miękką szczoteczką. Następnie produkt należy obficie spłukać czystą wodą oraz wytrzeć do sucha. Niewskazane jest używanie szorstkich ani ścierających materiałów lub żrących czy wybielających substancji, by nie uszkodzić powierzchni produktu.

Do usuwania mocniejszych zabrudzeń zalecamy użycie 10% roztworu kwasku cytrynowego i wody. Roztwór ten należy na 10 minut nanieść bezpośrednio na produkt lub obłożyć go miękką ściereczką nasączoną roztworem, po tym czasie obficie spłukać wodą oraz wytrzeć do sucha. W razie potrzeby proces można powtórzyć.

JAK WYCZYŚCIĆ AERATOR?
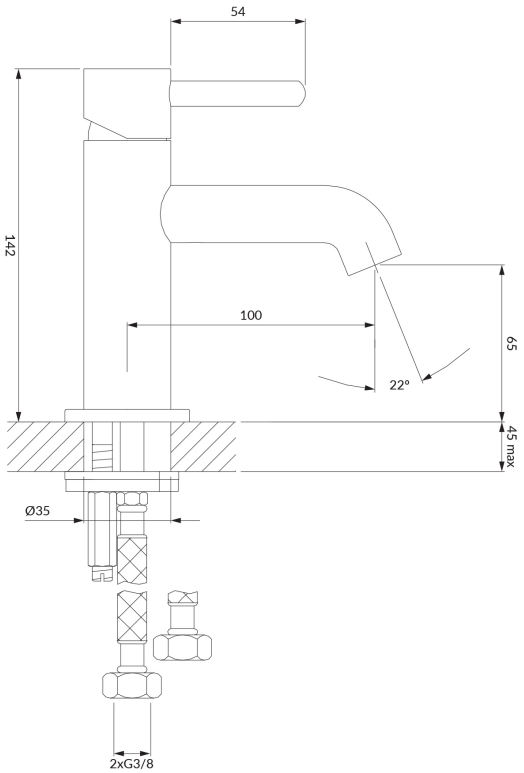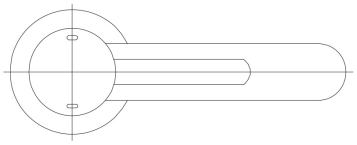
Rekomendujemy regularnie kontrolować drożność aeratora w armaturze łazienkowej i kuchennej, aby zapewnić jego sprawne funkcjonowanie i uchronić aerator przed trwałym uszkodzeniem. W przypadku drobnych zanieczyszczeń znajdujących się w wodzie lub wody o dużej twardości raz na kilka tygodni należy wykręcić aerator i oczyścić go za pomocą szczoteczki. Jeśli doszło do mocniejszych zabrudzeń, zalecamy 10-minutowe moczenie aeratora w 10% roztworze kwasku cytrynowego z wodą.