Kod produktu: Y1245GLB
EAN: 5902539836585

OMNIRES

Y | bateria prysznicowa 1-wyjściowa podtynkowa

Kolor: złoty szczotkowany (GLB)

Kolekcja OMNIRES Y zachwyca czystą linią i nieskazitelną formą, będącą wyrazem pasji w dążeniu do ideału. Inspirację i podstawę dla projektu stanowił kształt koła. Ponadczasowy, perfekcyjnie dopracowany wzór stworzony w duchu minimalizmu daje maksymalne możliwości aranżacyjne.

Bateria została wykonana z wysokogatunkowego mosiądzu oraz wyposażona w najwyższej jakości głowicę ceramiczną.

Złoto szczotkowane jest szlachetnym wykończeniem o eleganckim odcieniu i współczesnej, satynowej powierzchni. Powłoka została wykonana w zaawansowanej technologii PVD.

Projekt: Janusz Langner, OMNIRES

Certyfikaty: Krajowa Deklaracja Właściwości Użytkowych (B), Atest Higieniczny PZH

Technologie

Bateria została wyposażona w najwyższej jakości głowicę ceramiczną, która zapewnia płynną i precyzyjną regulację strumienia wody oraz gwarantuje niezawodne funkcjonowanie produktu przez lata.

Bateria została wykonana z wysokogatunkowego mosiądzu klasy A.

Zewnętrzna powłoka produktu została uzyskana zaawansowaną technologią PVD, która gwarantuje najwyższą trwałość, zapewniając jednocześnie łatwość w czyszczeniu.

Produkt jest objęty gwarancją na okres 5 lat. Szczegóły warunków gwarancji.

Cechy przepływowe

- przepływ wody przy ciśnieniu 3 bar: 24 l/min
- woda ciepła zasilająca: max. 90 °C
- ciśnienie robocze: 1-5 bar
- grupa akustyczna: II

Specyfikacja

- rozmiar rozety: ø11 cm
- minimalna głębokość zabudowy: 4,5 cm
- dwa wejścia (na wodę ciepłą i zimną): 1/2”, jedno wyjście wody zmieszanej: 1/2”
- element podtynkowy w komplecie

Pielęgnacja

JAK DBAĆ O ARMATURĘ ŁAZIENKOWĄ I KUCHENNĄ?

Armaturę łazienkową i kuchenną należy czyścić regularnie, najlepiej po każdym użyciu, aby nie doprowadzić do powstania trudnych do usunięcia zabrudzeń. Do codziennej pielęgnacji powierzchni zewnętrznej należy używać miękkiej ściereczki (np. z mikrofibry) oraz roztworu wody z dodatkiem delikatnego środka czyszczącego o naturalnym składzie. Trudno dostępne zagłębienia i frezowania można delikatnie oczyścić miękką szczoteczką. Następnie produkt należy obficie spłukać czystą wodą oraz wytrzeć do sucha. Niewskazane jest używanie szorstkich ani ścierających materiałów lub żrących czy wybielających substancji, by nie uszkodzić powierzchni produktu.
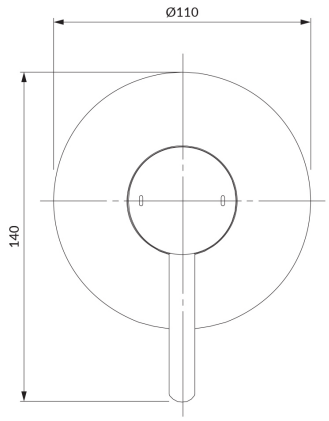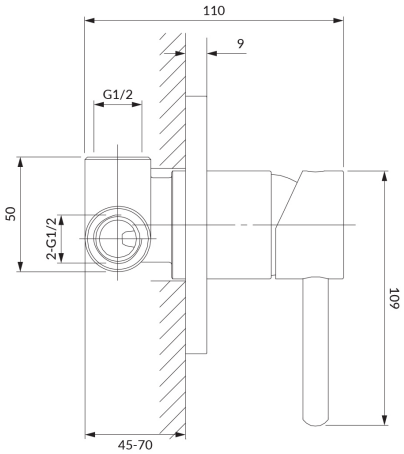
Do usuwania mocniejszych zabrudzeń zalecamy użycie 10% roztworu kwasku cytrynowego i wody. Roztwór ten należy na 10 minut nanieść bezpośrednio na produkt lub obłożyć go miękką ściereczką nasączoną roztworem, po tym czasie obficie spłukać wodą oraz wytrzeć do sucha. W razie potrzeby proces można powtórzyć.