Kod produktu: CT8045GLB
EAN: 5902539834062

OMNIRES

CONTOUR | bateria prysznicowa 1-wyjściowa podtynkowa

Kolor: złoty szczotkowany (GLB)

Kolekcja OMNIRES CONTOUR intryguje ekstrawagancką formą i ozdobnymi detalami. Oszczędny, architektoniczny wzór z diamentowym frezowaniem zachwyca wyrafinowanym zestawieniem faktur i perfekcyjnym wykonaniem.

Bateria została wykonana z wysokogatunkowego mosiądzu oraz wyposażona w najwyższej jakości głowicę ceramiczną.

Złoto szczotkowane jest szlachetnym wykończeniem o eleganckim odcieniu i współczesnej, satynowej powierzchni. Powłoka została wykonana w zaawansowanej technologii PVD.

Projekt: Paulina Shacalis, OMNIRES
Nagrody: Red Dot Design Award, Must Have
Wyróżnienia: Dobry Wzór

Certyfikaty: Krajowa Deklaracja Właściwości Użytkowych (B)

Technologie

Bateria została wyposażona w najwyższej jakości głowicę ceramiczną, która zapewnia płynną i precyzyjną regulację strumienia wody oraz gwarantuje niezawodne funkcjonowanie produktu przez lata.

Bateria została wykonana z wysokogatunkowego mosiądzu klasy A.

Zewnętrzna powłoka produktu została uzyskana zaawansowaną technologią PVD, która gwarantuje najwyższą trwałość, zapewniając jednocześnie łatwość w czyszczeniu.

Produkt jest objęty gwarancją na okres 5 lat. Szczegóły warunków gwarancji.

Cechy przepływowe

- woda ciepła zasilająca: max. 90 °C
- ciśnienie robocze: 1-5 bar
- grupa akustyczna: N

Specyfikacja

- rozmiar rozety: 7 x 7 cm
- minimalna głębokość zabudowy: 5 cm
- dwa wejścia (na wodę ciepłą i zimną): 1/2”, jedno wyjście wody zmieszanej: 1/2”
- element podtynkowy w komplecie

Pielęgnacja

JAK DBAĆ O ARMATURĘ ŁAZIENKOWĄ I KUCHENNĄ?

Armaturę łazienkową i kuchenną należy czyścić regularnie, najlepiej po każdym użyciu, aby nie doprowadzić do powstania trudnych do usunięcia zabrudzeń. Do codziennej pielęgnacji powierzchni zewnętrznej należy używać miękkiej ściereczki (np. z mikrofibry) oraz roztworu wody z dodatkiem delikatnego środka czyszczącego o naturalnym składzie. Trudno dostępne zagłębienia i frezowania można delikatnie oczyścić miękką szczoteczką. Następnie produkt należy obficie spłukać czystą wodą oraz wytrzeć do sucha. Niewskazane jest używanie szorstkich ani ścierających materiałów lub żrących czy wybielających substancji, by nie uszkodzić powierzchni produktu.
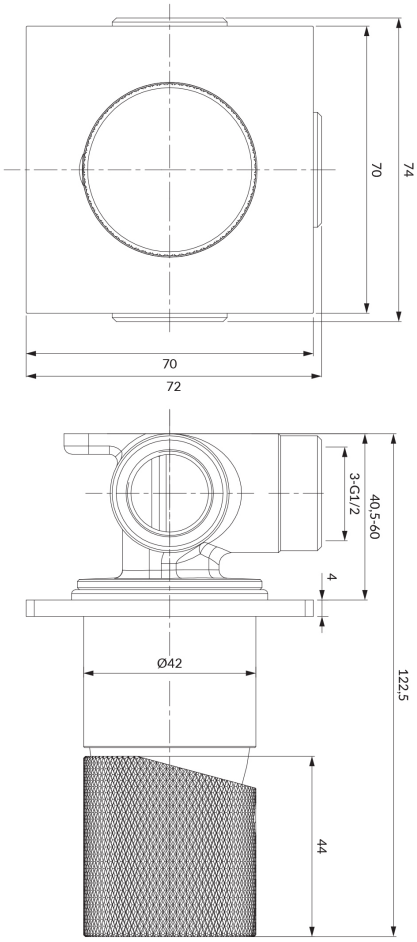
Do usuwania mocniejszych zabrudzeń zalecamy użycie 10% roztworu kwasku cytrynowego i wody. Roztwór ten należy na 10 minut nanieść bezpośrednio na produkt lub obłożyć go miękką ściereczką nasączoną roztworem, po tym czasie obficie spłukać wodą oraz wytrzeć do sucha. W razie potrzeby proces można powtórzyć.