MARINA#

Instrukcja montażu i konserwacji | Installation and maintenance | Montage- und Wartunsanleitung | Notice de montage et d'entretien

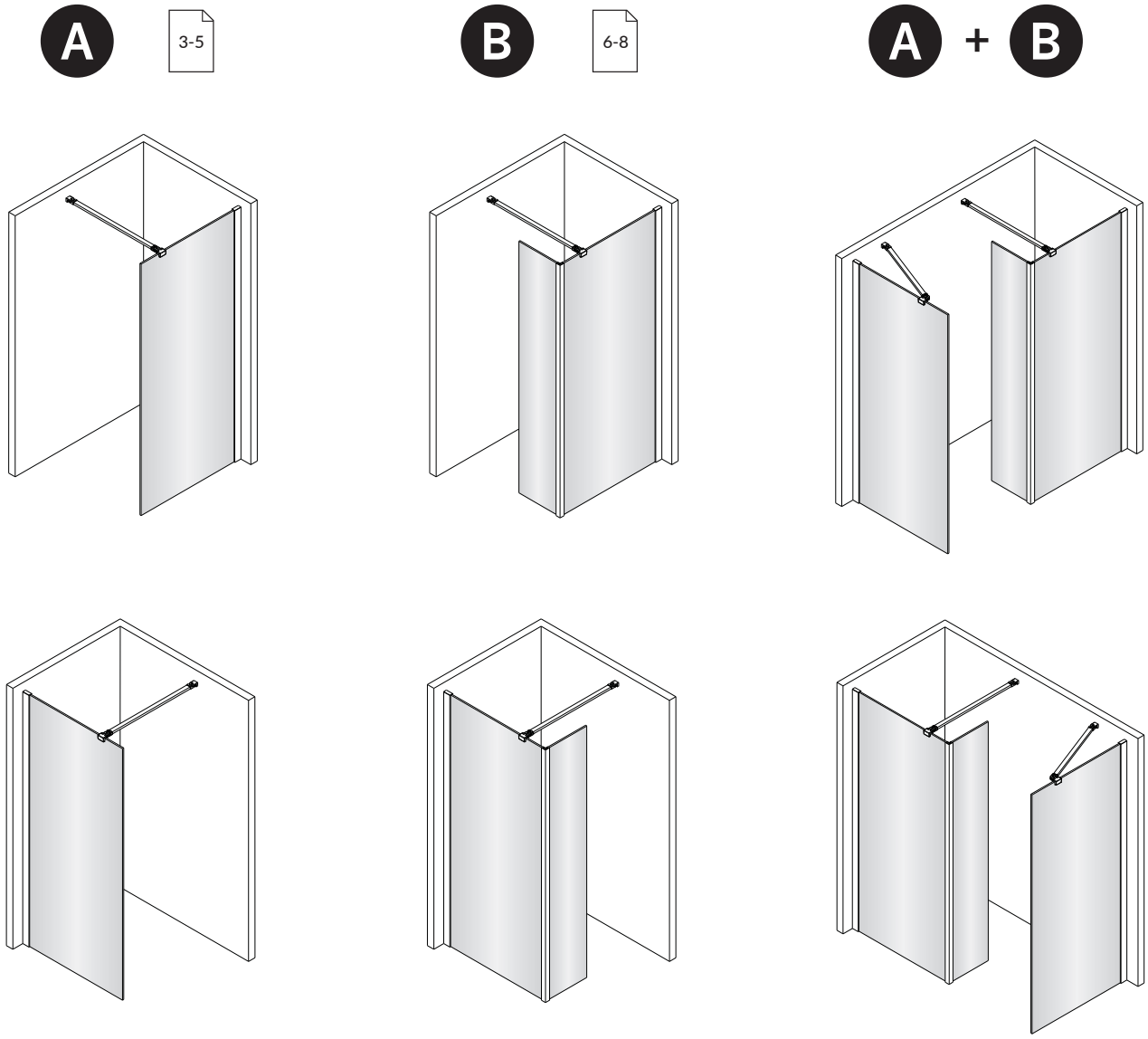

3M™EASY CLEAN

Powłoka ułatwiająca utrzymanie szkła w czystości
The coating facilitates the maintenance of clean glass
Pflegeleichte Glasbeschichtung
Revêtement facilitant le nettoyage du verre

PL Powierzchnie produktów należy czyścić miękką ściereczką z dodatkiem łagodnego środka czyszczącego. Niewskazane jest stosowanie szorstkich materiałów ani żrących lub ścierających środków czyszczących, ponieważ mogą one spowodować uszkodzenia powłoki. Po więcej informacji i przydatnych wskazówek dotyczących dbania o produkty zapraszamy na omnires.com.

EN Clean the product surface with a soft cloth and a mild detergent. The use of any rough materials, as well as corrosive or abrasive cleamomg agents, is not recommended as they may cause damage to the coating. For more information and useful tips on how to care for the products please visit omnires.com.

DE Die Produktoberfläche ist mit einem weichen Tuch und einem milden Reinigungsmittel zu reinigen. Raue Materialien oder ätzende bzw. scheuernde Reinigungsmittel dürfen nicht verwendet werden, da sie zu Beschädigungen der Beschichtung führen können. Weitere Informationen und nützliche Hinweise zur Pflege von Produkten finden Sie auf der Webseite omnires.com.

FR La surface des produits doit être nettoyée avec un chiffon doux et un détergent doux. L'utilisation de matériaux rugueux ou de produits de nettoyage caustiques ou abrasifs est déconseillée, car ils risquent d'endommager le revêtement. Pour plus d'informations et de conseils utiles sur l'entretien des produits, visitez le site omnires.com.

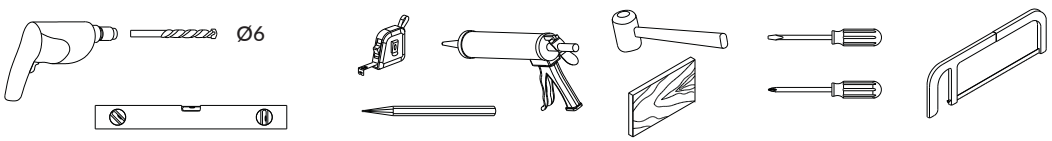

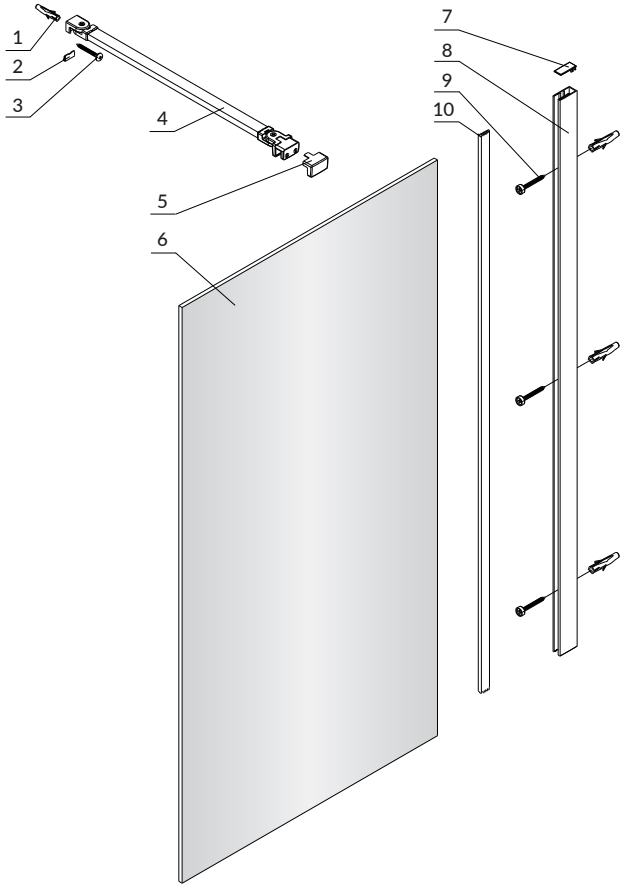

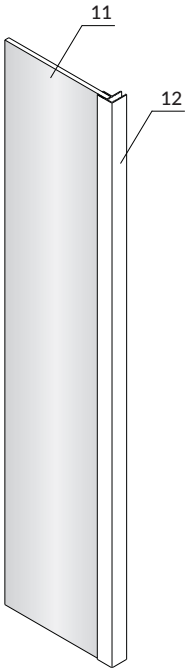

1 x4	2 x1	3 ST4x40 x1	4 x1
5 x1	6 x1	7 x1	
8 x1	9 ST4x40 x3	10 x1	

11 x1	12 x1

A

1

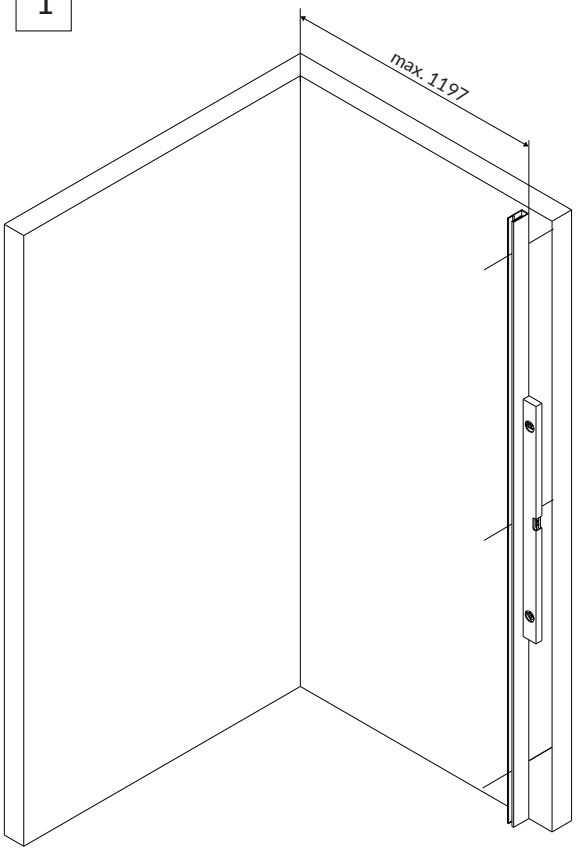

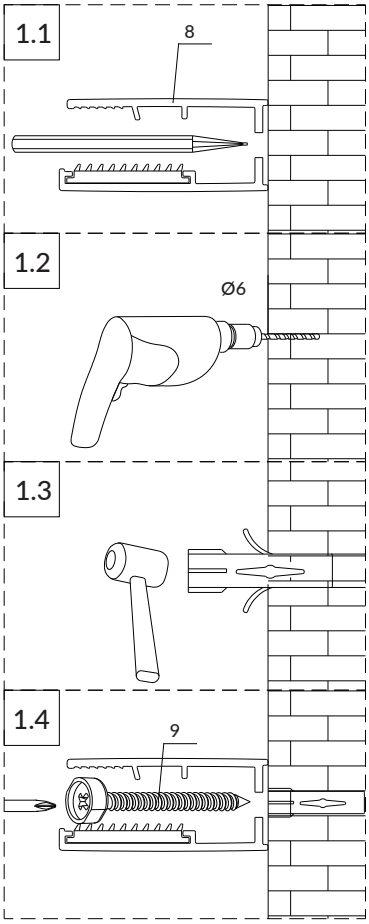

A

2

3M™EASY CLEAN

Powierzchnia oznaczona nalepką powinna zostać zamontowana do wewnątrz.

The areas indicated with a label to be mounted to the inside.

Die mit Aufkleber markierte Fläche nach innen montieren.

La surface marquée avec l'autocollant doit être montée vers l'intérieur.

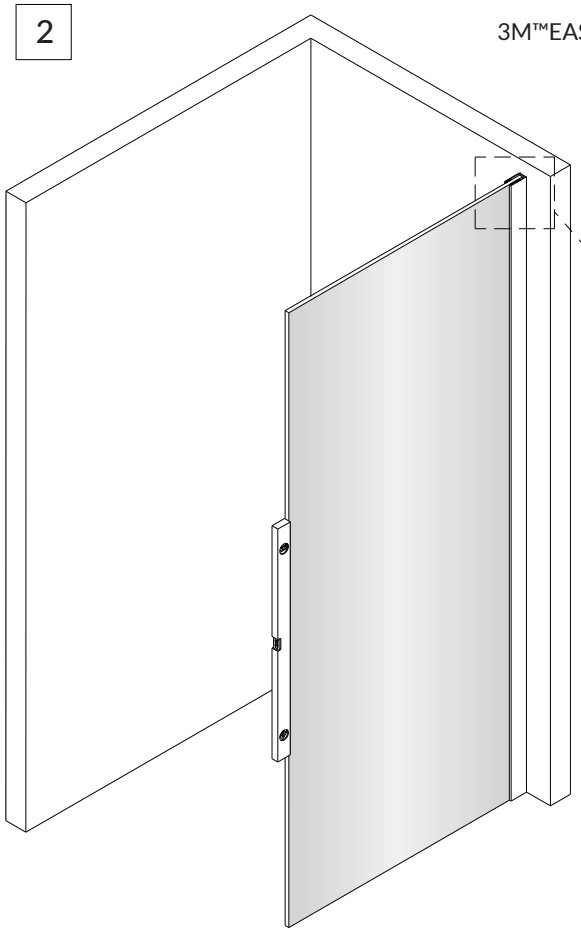

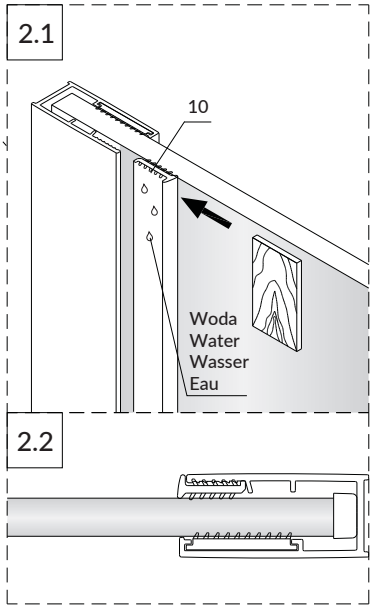

A 3.1

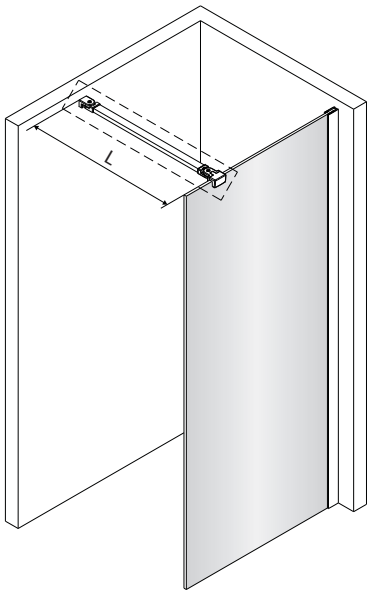
L

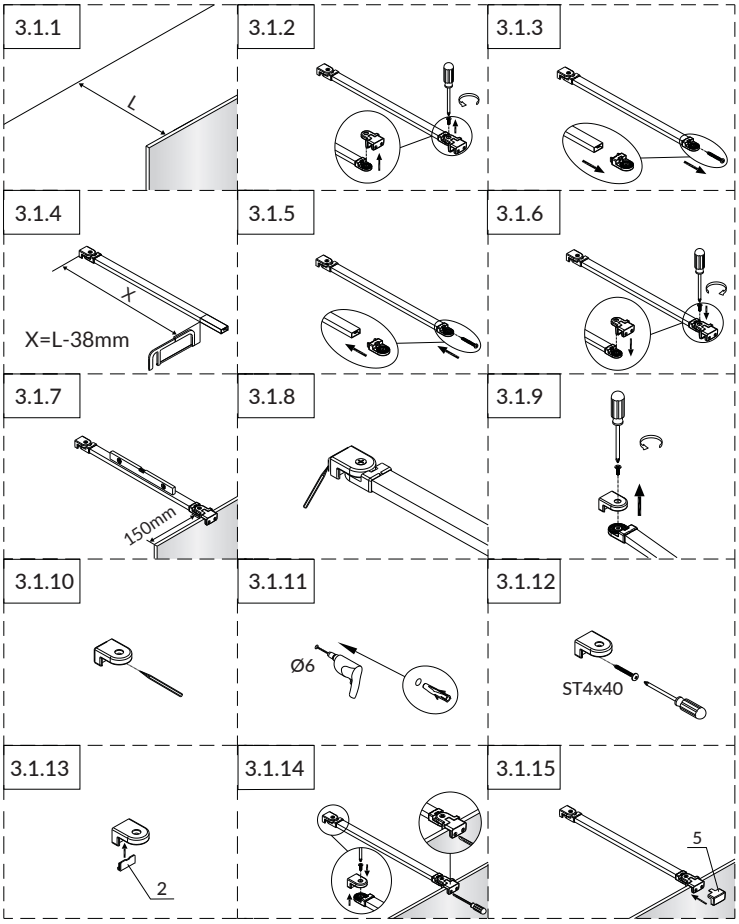
3.1.1
L
3.1.2
3.1.3
3.1.4
X
X=L-38mm
3.1.5
3.1.6
3.1.7
150mm
3.1.8
3.1.9
3.1.10
3.1.11
Ø6
3.1.12
ST4x40
3.1.13
2
3.1.14
3.1.15
5

A 3.2

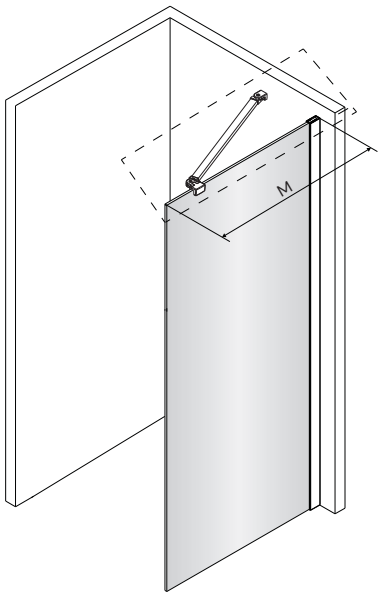
M

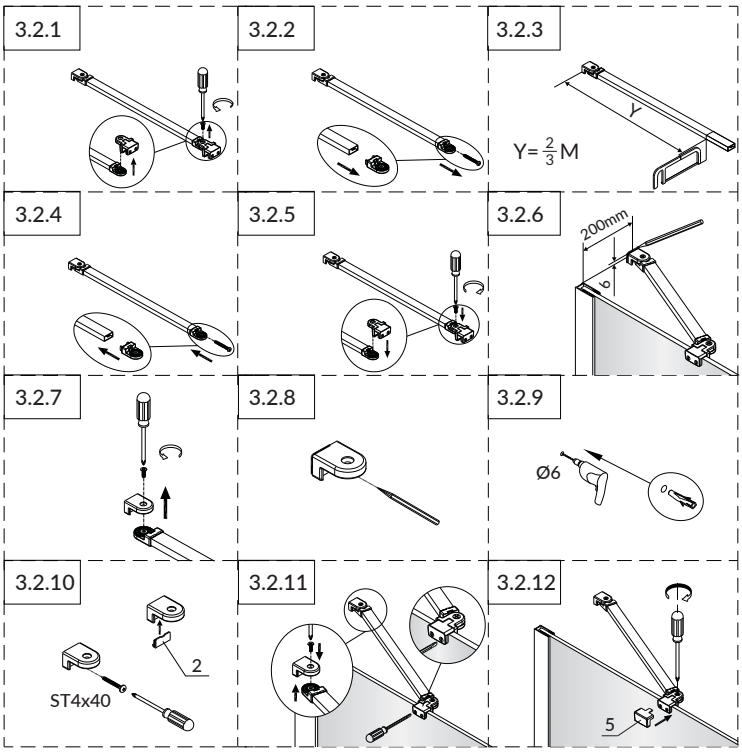
3.2.1
3.2.2
3.2.3
Y
Y= 2/3 M
3.2.4
3.2.5
3.2.6
200mm
6
3.2.7
3.2.8
3.2.9
Ø6
3.2.10
2
ST4x40
3.2.11
3.2.12
5

A

4

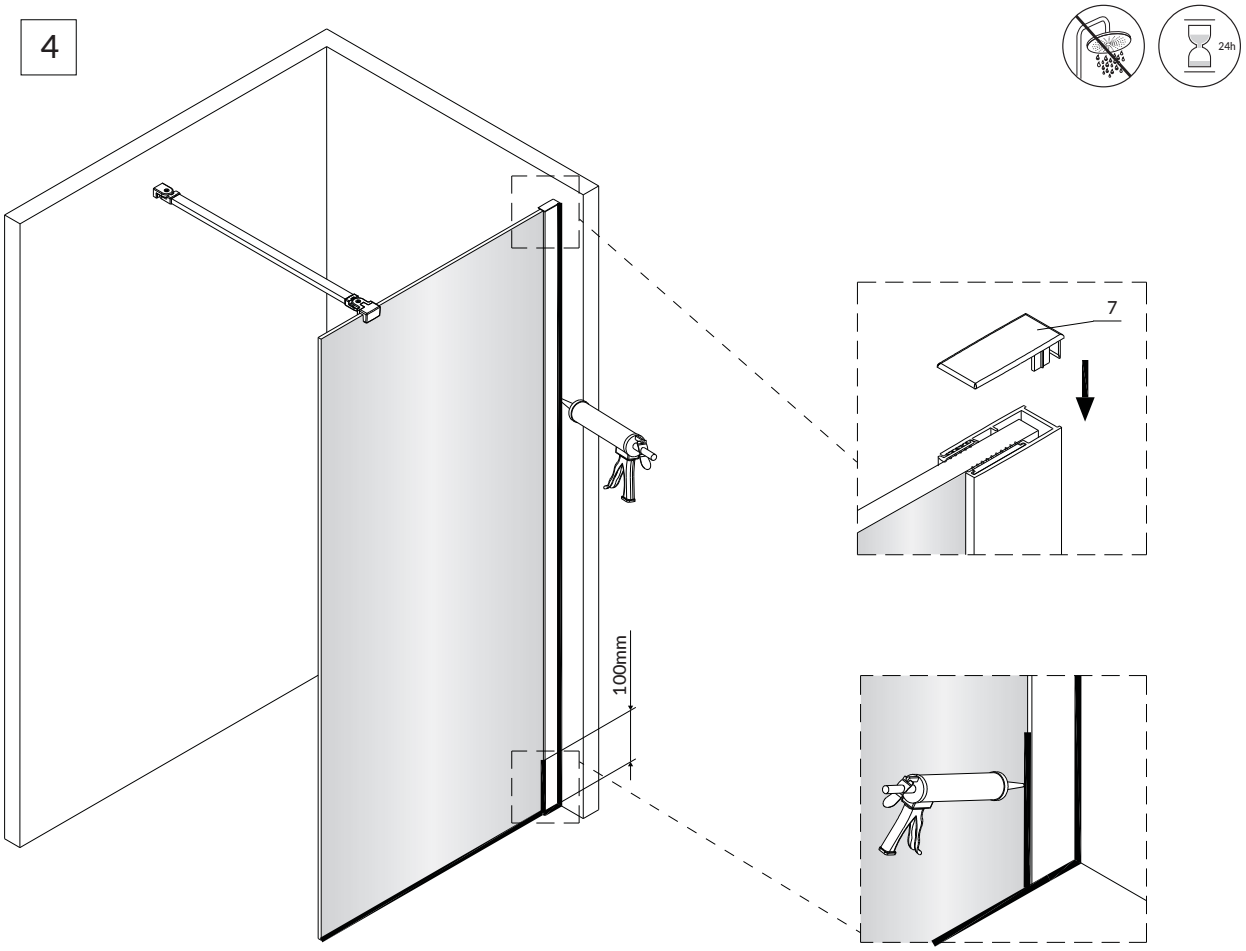

B 1

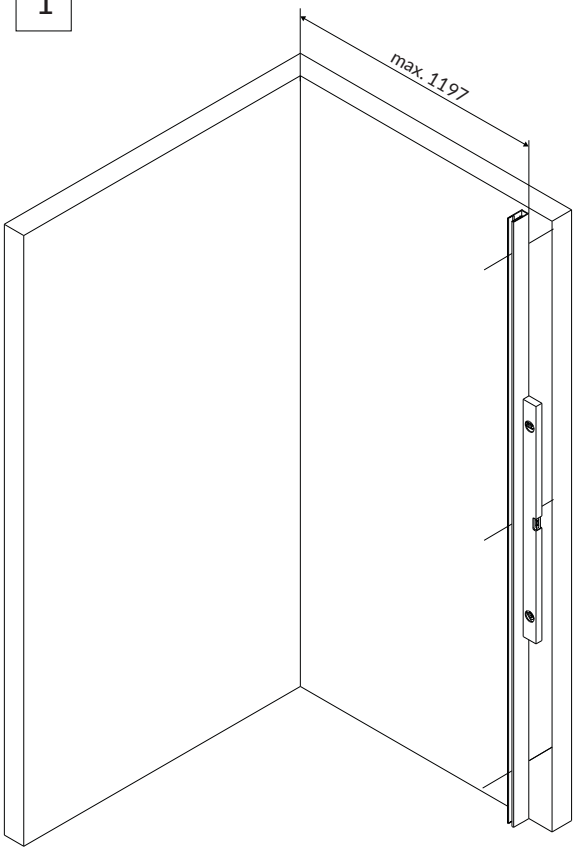

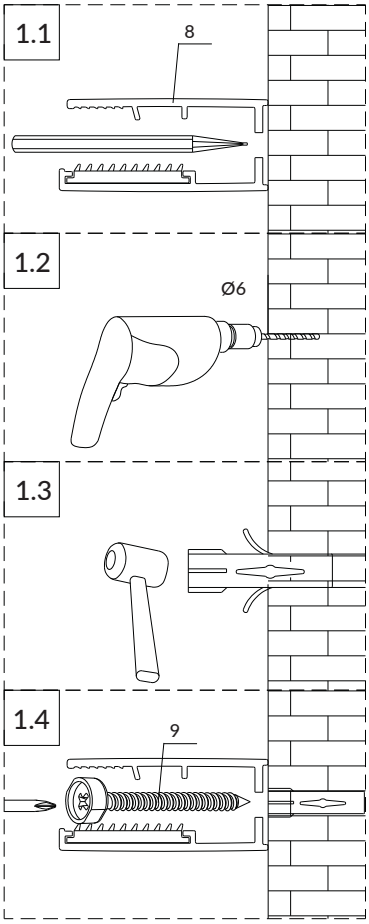

B 2

3M™EASY CLEAN

Powierzchnia oznaczona nalepką powinna zostać zamontowana do wewnątrz.

The areas indicated with a label to be mounted to the inside.

Die mit Aufkleber markierte Fläche nach innen montieren.

La surface marquée avec l'autocollant doit être montée vers l'intérieur.

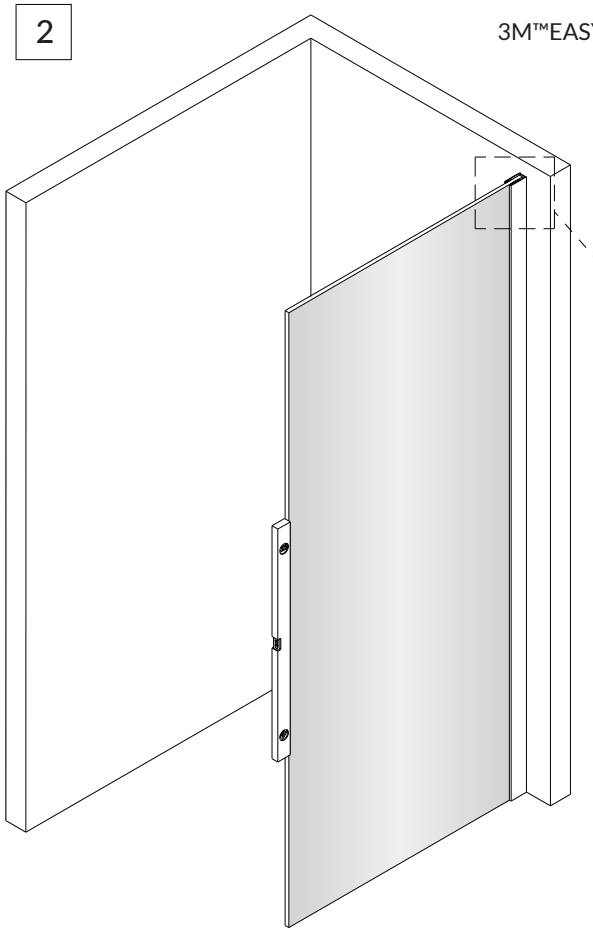

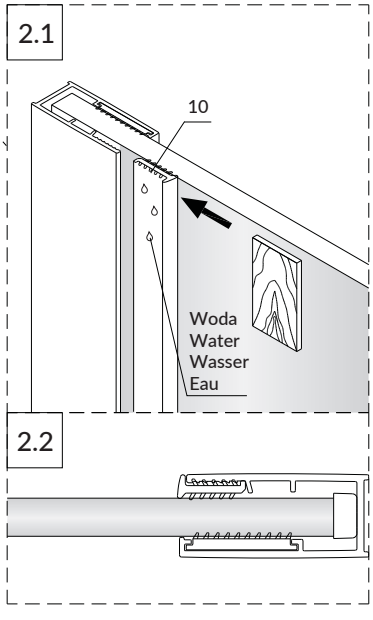

B 3.1

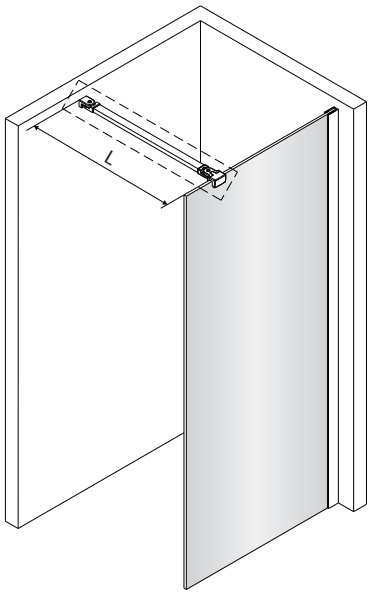
L

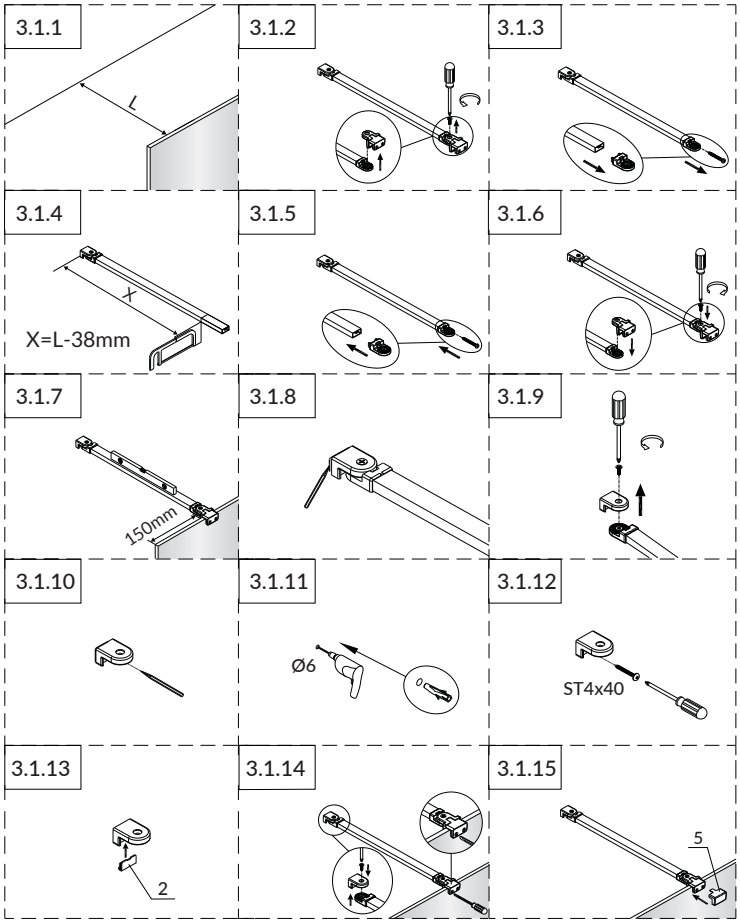
3.1.1
L
3.1.2
3.1.3
3.1.4
X
X=L-38mm
3.1.5
3.1.6
3.1.7
150mm
3.1.8
3.1.9
3.1.10
3.1.11
Ø6
3.1.12
ST4x40
3.1.13
2
3.1.14
3.1.15
5

B 3.2

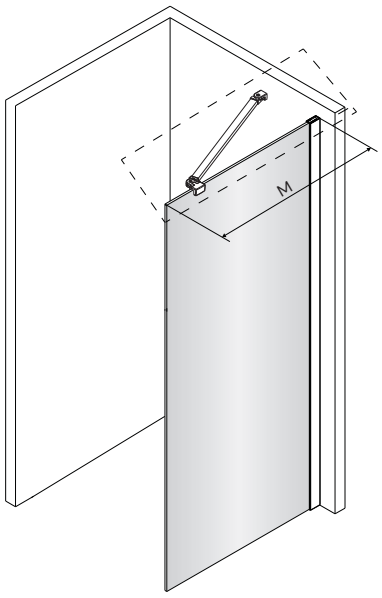
M

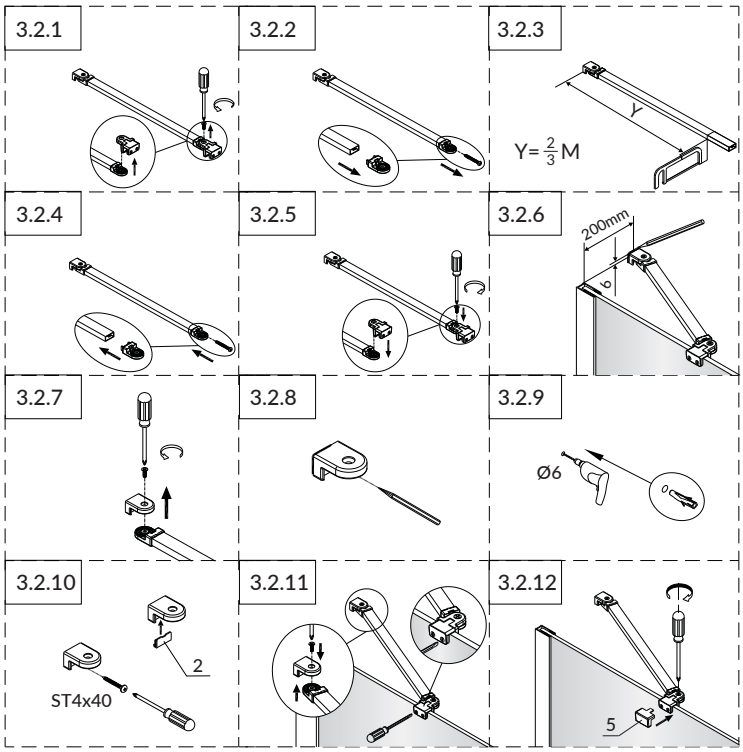
3.2.1
3.2.2
3.2.3
Y
Y= 2/3 M
3.2.4
3.2.5
3.2.6
200mm
b
3.2.7
3.2.8
3.2.9
Ø6
3.2.10
2
ST4x40
3.2.11
3.2.12
5

B 4 3M™EASY CLEAN

Powierzchnia oznaczona nalepką powinna zostać zamontowana do wewnątrz.

The areas indicated with a label to be mounted to the inside.

Die mit Aufkleber markierte Fläche nach innen montieren.

La surface marquée avec l'autocollant doit être montée vers l'intérieur.

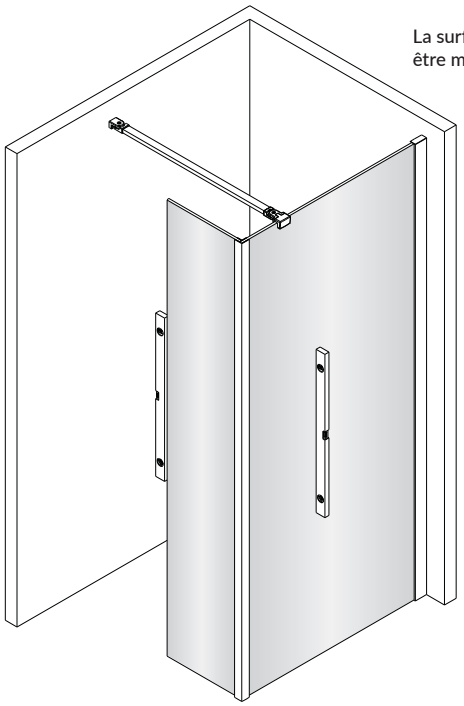

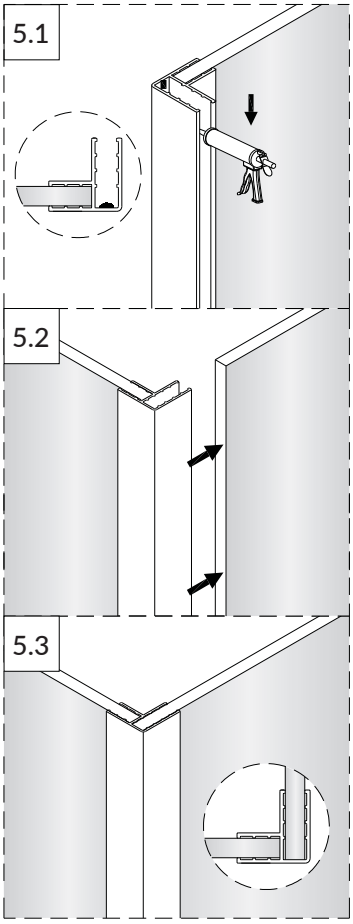
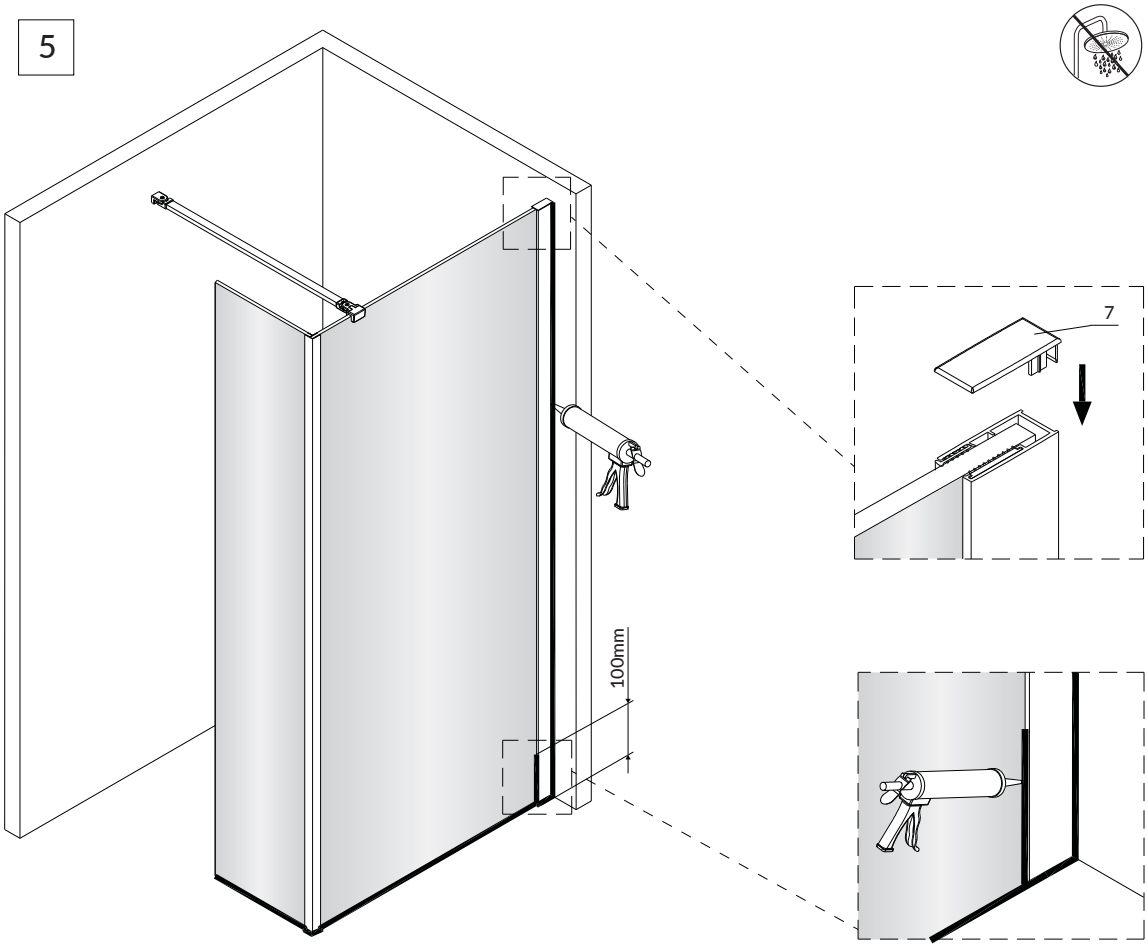
B 5