BIDETTA2-RGLD
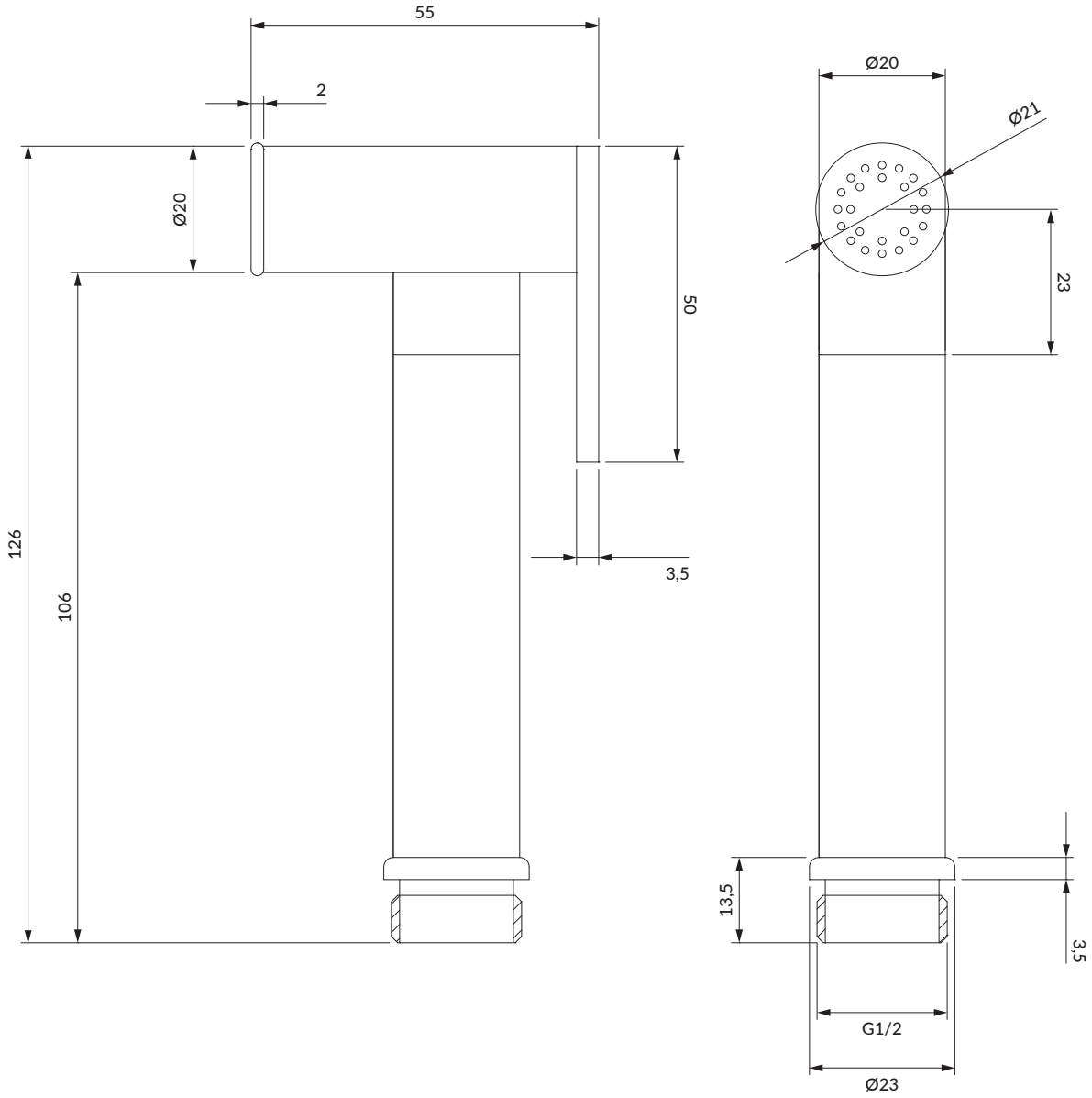
Rysunek techniczny | Technical drawing | Technisches Zeichnen | Технический чертеж