Y1245CP
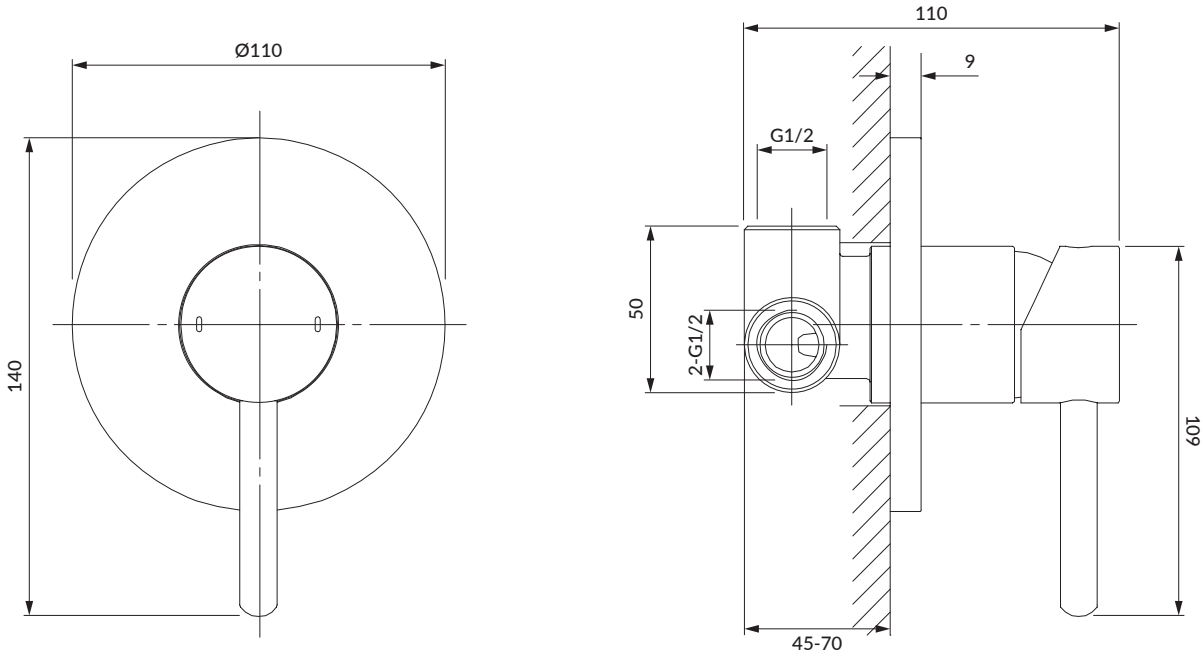
Rysunek techniczny | Technical drawing | Technisches Zeichnen | Технический чертеж