Code du produit: THASOS700ZPBP
EAN: 5902539864168

OMNIRES

THASOS M+ | vasque à poser/suspendu avec trop-plein, 70 x 42 cm

Couleur: blanc brillance (BP)

La vasque OMNIRES THASOS est un design élégant et de caractère. Les angles droits et les lignes pures qui définissent les corps, ordonnent visuellement l'espace et lui donnent un aspect moderne. La vasque peut être placée sur un plan de travail ou accrochée directement au mur.

La vasque a été fabriquée en matériau composite M+ innovant, dont le principal composant est la roche dolomitique. La technologie de production garantit une réalisation parfaite de chaque détail, offrant en même temps une durabilité et une résistance exceptionnelles.

La surface brillante et naturellement réfléchissante de la vasque est finie en couleur blanche classique.

Certificats: Déclaration de performances (CE)

Matériaux et technologies

Le produit M+ se caractérise par une durabilité et une stabilité exceptionnelles et résiste aux dommages mécaniques, aux températures et aux charges extrêmes.

La surface ne contient pas de fissures ni de micro-trous. Grâce à cela les bactéries et les germes ne s'y développent pas et le produit est facile à nettoyer.

Le composite M+ est chaud au toucher. L'eau conserve sa température pendant longtemps, ce qui assure le confort et des économies d'énergie.

Le matériau M+ permet une réalisation très recherchée et extrêmement précise. La surface du produit est parfaitement plane et lisse et ses dimensions garantissent une conformité totale avec le dessin technique (tolérance de 0-3 mm).

La finition en satin au contact de la peau rappelleune pierre polie par l'eau.

Le composite assure une exceptionnelle absorption acoustique. Cette caractéristique résulte de la grande densité des particules du matériau ce qui réduit l'intensité du son de l'eau frappant la surface.

Spécification

- longueur : 70 cm
- largeur : 42 cm
- hauteur totale : 10,3 cm
- hauteur du bord : 10 cm
- avec trop-plein
- avec trou pour le mélangeur
- poids net : 15,07 kg
- poids brut : 16,75 kg
- sans siphon de baignoire (à choisir)

Soin

Comment entretenir les produits en composite et en céramique ?

Les produits en composite M+ et en céramique doivent être régulièrement nettoyés, le mieux après chaque utilisation pour ne pas causer l'apparition des saletés difficiles à supprimer. Pour le nettoyage quotidien des surfaces extérieures il faut utiliser un chiffon doux (p.ex. en microfibre) et une solution avec un petit supplément d'agent nettoyant aux composants neutres, ensuite le produit doit être rincé avec de l'eau propre et essuyé à sec. Il n'est pas conseillé d'utiliser des chiffons rugueux ni des matériaux abrasifs ou corrosif pour ne pas endommager la surface.

Pour enlever des salissures plus fortes, nous recommandons d'utiliser une solution se composant de 10% d'acide citrique et d'eau. Cette solution doit être appliquée sur le produit pendant 2 à 3 minutes, puis rincer abondamment à l'eau et essuyer avec un chiffon doux. Le processus peut être répété si nécessaire. Les résidus, par exemple de teinture pour cheveux, de rouge à lèvres ou d'autres produits à effet colorant, doivent être éliminés de la surface immédiatement après contamination afin d'éviter des traces permanentes.

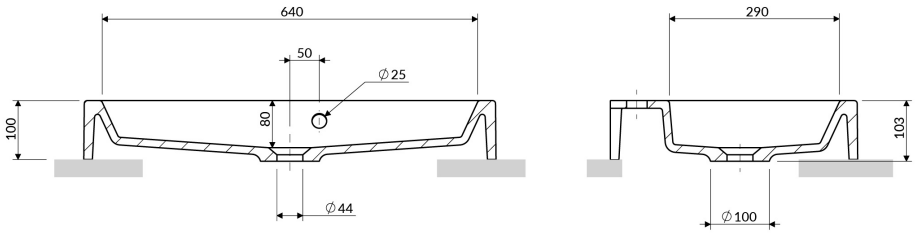
640
50
∅25
100
80
∅44
290
103
∅100

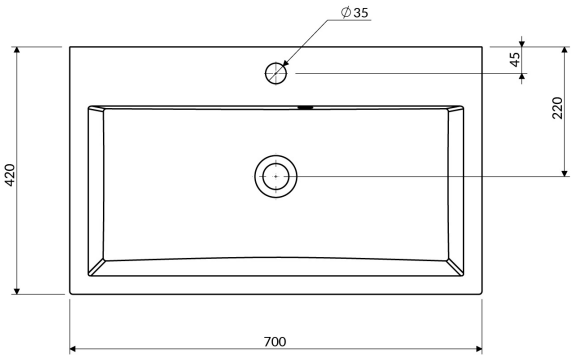
∅35
45
220
420
700

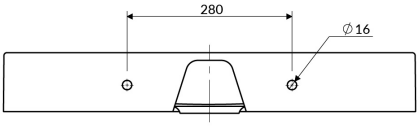
280
∅16