Code du produit: Y1234CP
EAN: 5902539877922

OMNIRES

Y | système thermostatique de baignoire mural

Couleur: cuivre poli (CP)

La collection OMNIRES Y impressionne par ses lignes épurées et sa forme impeccable, étant l'expression de la passion dans la recherche de la perfection. La forme d'un cercle était l'inspiration et la base du projet. Le design intemporel et parfaitement élaboré créé dans l'esprit du minimalisme offre un maximum de possibilités d'arrangement.

Le cuivre est une finition noble d'une couleur rouge-brun chaude et une surface parfaitement lisse et brillante. Le revêtement a été produit à l'aide de la technologie PVD avancée.

Projet: Janusz Langner, Studio OMNIRES

Certificats: Déclaration de performances (B)

Matériaux et technologies

Le mélangeur a été équipé d'une tête thermostatique de la plus haute qualité avec un verrouillage à 38°C. La tête protège contre les changements brusques de température et garantit le confort d'utilisation du mélangeur pendant des années.

La technologie AIR WATER aère l'eau, la rendant douce et agréable sur la peau et rendant la douche exceptionnellement relaxante.

Les languettes en silicone EASY CLEAN permettent de nettoyer la tête de douche et le pommeau des dépôts de calcaire en les essuyant simplement et rapidement et plutôt avec la paume de la main.

La couche extérieure du produit a été réalisée grâce à la technologie avancée PVD, qui garantit une durabilité maximale tout en assurant une grande facilité de nettoyage.

Ce robinet a été développé avec la technologie SAFE TOUCH. Cela permet de toucher le corps de la batterie en toute sécurité en éliminant le risque de brûlure si le robinet entre en contact avec le corps.

La chambre de la tête de douche a été créée en utilisant la technologie ANTI-SCALE. Son intérieur est doublé d'une gaine en silicone pour éviter la rétention d'eau. Il suffit d'incliner la tête douche de temps en temps pour que l'eau s'écoule par les languettes en silicone, et elle fonctionnera de manière fiable pendant des années.

Le système pratique EASY SWITCH permet de changer rapidement de récepteur d'eau en faisant tourner le bec.

Le corps du mélangeur a été fabriqué en laiton de haute qualité de classe A.

Caractéristiques du débit

- débit d'eau à 3 bars : 18l/min
- eau chaude sanitaire : max. 90°C
- pression ouvrable : 1-5 bar
- classe de volume : II/I/II

Spécification

- mélangeur thermostatique de baignoire
- blocage de l'eau chaude à 38°C
- tête de douche en laiton, dimension : ø25cm, portée du mur : 42 cm
- portée du bec pliable : 20,6 cm
- pommeau de douche en laiton, 1 fonction (MICROPHONEX-RCP)
- flexible de douche à gaine en acier, ongueur: 150 cm, (023-XCP)
- commutateur tête de douche/poignée douche intégré dans le bouton de réglage de l'eau
- hauteur réglable, hauteur minimale/maximale du système : 113,5 cm/152 cm

Soin

Comment entretenir la robinetterie de salle de bains et de cuisine ?

La robinetterie de salle de bains et de cuisine doivent être régulièrement nettoyés, le mieux après chaque utilisation pour ne pas causer l'apparition des saletés difficiles à supprimer. Pour le nettoyage quotidien des surfaces extérieures il faut utiliser un chiffon doux (p.ex. en microfibre) et une solution avec un petit supplément d'agent nettoyant aux composants neutres, ensuite le produit doit être rincé avec de l'eau propre et essuyé à sec. Il n'est pas conseillé d'utiliser des chiffons rugueux ni des matériaux abrasifs ou corrosif pour ne pas endommager la surface du produit.

Pour enlever des salissures plus fortes, nous recommandons d'utiliser une solution se composant de 10% d'acide citrique et d'eau. Cette solution doit être posée directement sur le produit pendant 10 min ou entouré à l'aide d'un chiffon doux imbibé de la solution, après ce temps il faut rincer avec de l'eau et essuyer à sec. Le processus peut être répété si nécessaire.

Comment nettoyer l'aérateur ?

Nous recommandons de vérifier régulièrement la perméabilité de l'aérateur dans les équipements de salle de bains et de cuisine afin de garantir son fonctionnement efficace et de protéger l'aérateur contre des dommages permanents. En cas de petites impuretés dans l'eau ou d'eau très dure, dévissez l'aérateur et nettoyez-le avec une brosse toutes les quelques semaines. En cas d'encrassement plus important, nous recommandons de faire tremper l'aérateur pendant 10 minutes dans une solution d'acide citrique et d'eau à 10 %.

Comment assurer l'efficacité d'un mitigeur thermostatique ?

Pour que les mitigeurs thermostatiques fonctionne correctement, il est nécessaire de les faire fonctionner une fois tous les quinze jours sur toute la plage de température - de l'eau très froide à l'eau très chaude - et de répéter l'opération deux ou trois fois.

Comment entretenir les têtes de douche ?

Nous recommandons d'essuyer de temps en temps avec la main les languettes en silicone se trouvant sur la tête de douche pour éliminer l'éventuel dépôt et le calcaire s'accumulant sur leur surface. Il faut éviter l'utilisation de produits de nettoyage agressifs susceptibles d'endommager les languettes des têtes de douche doit être évitée.

La tête de douche doit être placée après chaque utilisation sous un angle afin de permettre l'écoulement de l'eau y restante. C'est le moyen le plus facile est nécessaire de limiter l'accumulation du calcaire à l'intérieur de la tête de douche. Incliner la tête de douche minimise également le risque de descellement du produit et en même temps garantit un fonctionnement infaillible pendant une longue période.

Comment entretenir le pommeau de douche ?

Il est conseillé d'essuyer de temps en temps avec la main les languettes afin d'éliminer le dépôt et le calcaire s'accumulant sur leur surface. En cas d'accumulation de calcaire, un cure-dent ou une brosse à dents peut être utilisé pour nettoyer les espaces.

En cas de saleté plus importante, il est recommandé de plonger le pommeau de douche dans une solution à 10 % d'eau avec de l'acide citrique pendant environ 10 minutes pour dissoudre le calcaire accumulé, puis d'essuyer délicatement les trous avec une brosse douce. Il n'est pas conseillé d'utiliser des chiffons rugueux ni des matériaux abrasifs ou corrosif pour ne pas endommager la
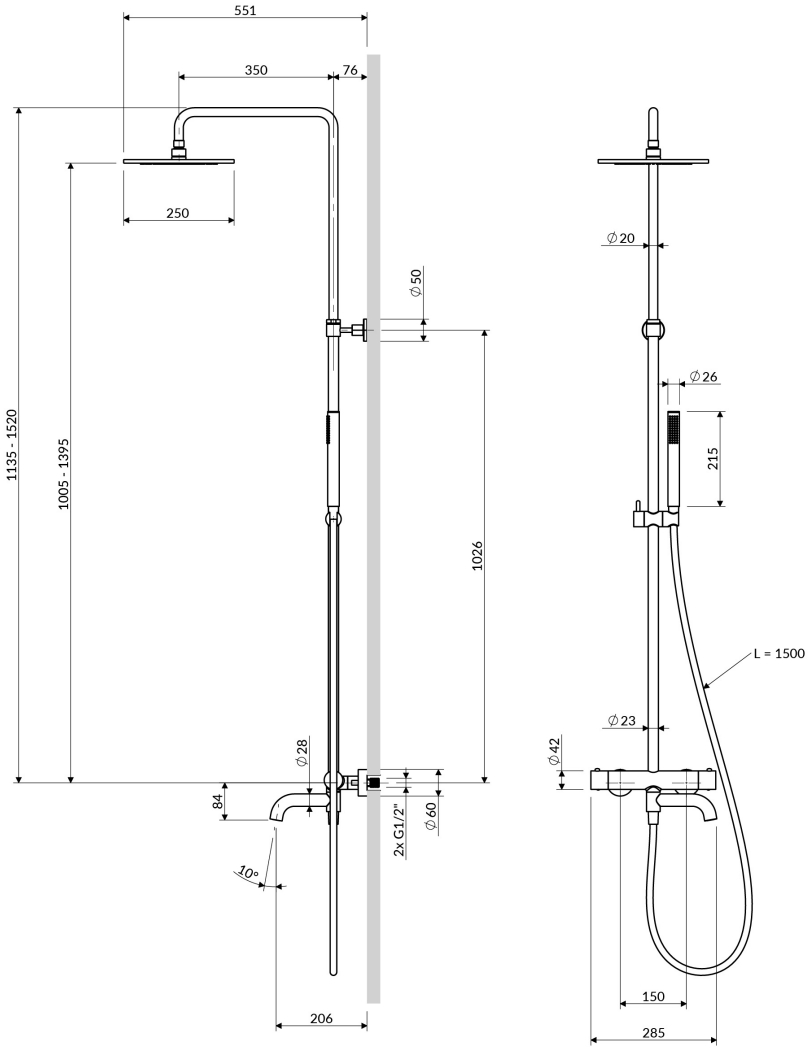
surface. Il est recommandé de temps en temps de dévisser le pommeau de douche et de la rincer de l'intérieur pour éliminer les impuretés bloquant l'écoulement de l'eau.