Code du produit: RIVERSIDE80-90-LBP
EAN: 5902539821543

OMNIRES

RIVERSIDE | receveur de douche acrylique, 90 x 80 cm

Couleur: blanc brillance (BP)

Le receveur de douche acrylique OMNIRES RIVERSIDE est extrêmement durable grâce à sa base stabilisante multicouche qui le rigidifie tout en assurant une isolation thermique (en gardant le receveur de douche chaud) et acoustique (en atténuant efficacement le bruit de l'eau de 40%). Le siphon est dissimulé dans la structure du receveur de douche, facilitant considérablement son montage sans perçage (EasyMount). Le receveur de douche a été recouvert du revêtement antibactérien CleanShield qui améliore les propriétés hygiéniques et facilite le nettoyage.

Certificats: Déclaration de performances (CE)

Matériaux et technologies

Le receveur de douche a été créé en utilisant la technologie STABILSOUND. Il se distingue par sa forme intégrée et sa construction renforcée qui garantissent la durabilité, la stabilité et la résistance à une pression élevée.

Grâce au système EASY MOUNT, aucun perçage n'est nécessaire pour installer le receveur de douche. Le receveur de douche peut être installé de manière classique sur le sol ou au ras du sol de la salle de bains.

Le revêtement innovant CLEAN SHIELD, antibactérien et antiallergique, améliore les propriétés hygiéniques du receveur de douche et le rend plus facile à nettoyer.

Spécification

- côté 1 : 90 cm
- côté 2 : 80 cm
- rayon : 55 cm
- hauteur : 17 cm
- profondeur : 7 cm
- bonde : ø9 cm
- receveur de douche intégré à la cabine de douche
- sans siphon de douche (choisir)

Soin

Comment nettoyer le receveur de douche ?

Le receveur de douche doit être régulièrement nettoyé, le mieux après chaque utilisation pour ne pas causer l'apparition des saletés difficiles à supprimer. Pour le nettoyage quotidien des surfaces, il faut utiliser un chiffon doux (p.ex. en microfibre) et une solution avec un petit supplément d'agent nettoyant aux composants neutres. Après le lavage, rincez abondamment le receveur de douche à l'eau claire et essuyez la surface. Il n'est pas conseillé d'utiliser des chiffons rugueux ni des matériaux abrasifs ou corrosif pour ne pas endommager la surface du produit.

Pour enlever des salissures plus fortes, nous recommandons d'utiliser une solution se composant de 10% d'acide citrique et d'eau. Cette solution doit être appliquée sur le produit pendant 2 à 3 minutes, puis rincer abondamment à l'eau et essuyer avec un chiffon doux. Le processus peut être répété si nécessaire. Les résidus, par exemple de teinture pour cheveux, de rouge à lèvres ou d'autres produits à effet colorant, doivent être éliminés de la surface immédiatement après contamination afin d'éviter des traces permanentes.

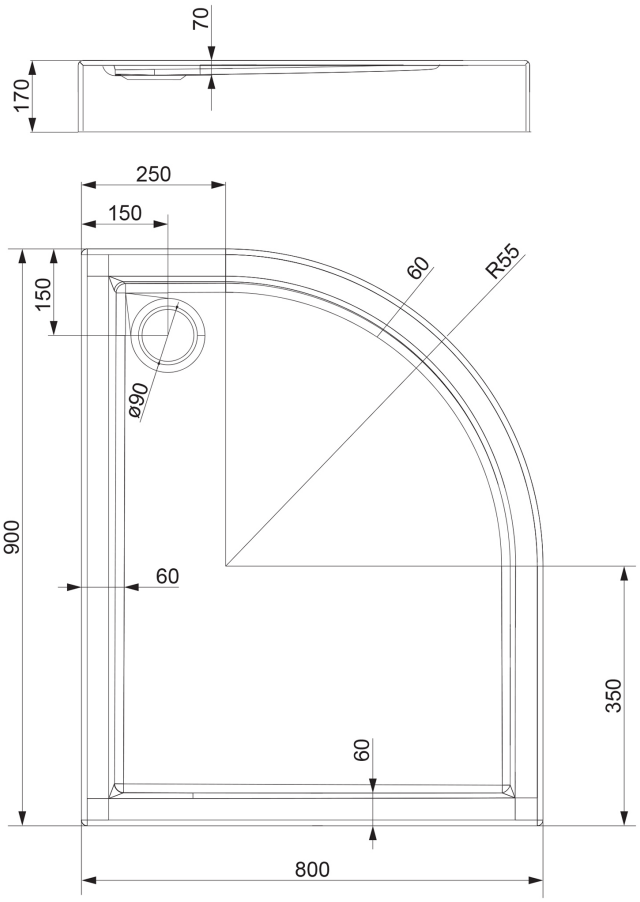
70
170
250
150
150
60
R55
ø90
900
60
350
60
800