Code du produit: MERTON90-KBP
EAN: 5902539817959

OMNIRES

MERTON | receveur de douche acrylique, 90 x 90 cm

Couleur: blanc brillance (BP)

Le receveur de douche acrylique OMNIRES MERTON a été créé à partir de couches de polymères et de composants minéraux hautement résistants avec des mélanges de mousse PU+. C'est le composite le plus durable pour les produits de bain qui offre une excellente isolation thermique (en gardant le receveur de douche chaud) et acoustique (atténuation efficacement de 40 % du bruit de l'eau). Le receveur de douche a une forme intégrée grâce au système de remplissage et de stabilisation et à des renforts métalliques spéciaux. Il résiste à l'humidité et aux moisissures. Grâce au système EasyMount, l'installation du receveur de douche ne nécessite aucun perçage. Le revêtement antibactérien CleanShield facilite le nettoyage et améliore les propriétés hygiéniques. Le receveur de douche peut être installé de manière classique sur le sol ou au ras du sol de la salle de bain.

Certificats: Déclaration de performances (CE)

Matériaux et technologies

Le receveur de douche a été créé en utilisant la technologie innovante STABILSOUND PLUS. Grâce à sa forme intégrée et à sa construction multicouche renforcée par le matériau Stonicryl®, il est aussi durable, stable et résistant à la pression que possible.

Grâce à son design moderne et aux matériaux utilisés, la surface du receveur de douche conserve parfaitement la chaleur.

La couche de protection imperméable située sous le receveur de douche le protège contre une exposition prolongée à l'humidité et contre la formation de moisissures et de champignons.

Le revêtement innovant CLEAN SHIELD, antibactérien et antiallergique, améliore les propriétés hygiéniques du receveur de douche et le rend plus facile à nettoyer.

Le produit amortit efficacement le bruit de l'eau qui tombe en le réduisant jusqu'à 40%.

Grâce au système EASY MOUNT, aucun perçage n'est nécessaire pour installer le receveur de douche. Le receveur de douche peut être installé de manière classique sur le sol ou au ras du sol de la salle de bains.

Spécification

- côté 1 : 90 cm
- côté 2 : 90 cm
- hauteur : 4,5 cm
- profondeur : 2,5 cm
- bonde : ø9 cm
- receveur de douche intégré à la cabine de douche
- sans siphon de douche (choisir)

Soin

Comment nettoyer le receveur de douche ?

Le receveur de douche doit être régulièrement nettoyé, le mieux après chaque utilisation pour ne pas causer l'apparition des saletés difficiles à supprimer. Pour le nettoyage quotidien des surfaces, il faut utiliser un chiffon doux (p.ex. en microfibre) et une solution avec un petit supplément d'agent nettoyant aux composants neutres. Après le lavage, rincez abondamment le receveur de douche à l'eau claire et essuyez la surface. Il n'est pas conseillé d'utiliser des chiffons rugueux ni des matériaux abrasifs ou corrosif pour ne pas endommager la surface du produit.

Pour enlever des salissures plus fortes, nous recommandons d'utiliser une solution se composant de 10% d'acide citrique et d'eau. Cette solution doit être appliquée sur le produit pendant 2 à 3 minutes, puis rincer abondamment à l'eau et essuyer avec un chiffon doux. Le processus peut être répété si nécessaire. Les résidus, par exemple de teinture pour cheveux, de rouge à lèvres ou d'autres produits à effet colorant, doivent être éliminés de la surface immédiatement après contamination afin d'éviter des traces permanentes.

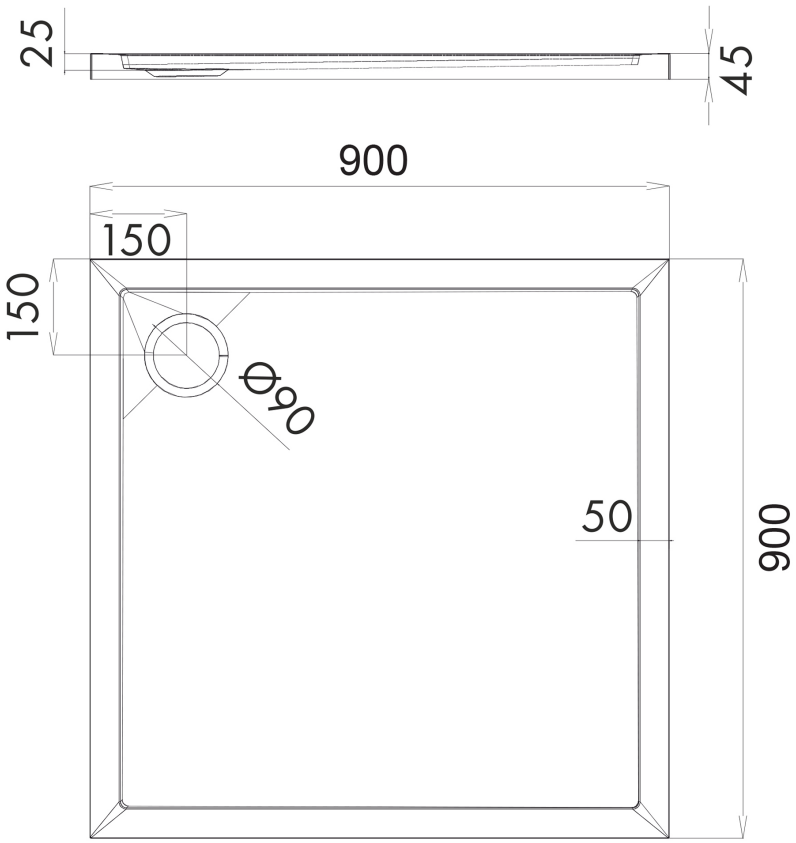
25
45
900
150
150
Φ90
50
900