Code du produit: AM5214ORB
EAN: 5902539852226

OMNIRES

ARMANCE | mitigeur de lavabo à 3 trous

Couleur: cuivre antique brossé (ORB)

La collection OMNIRES ARMANCE est une forme moderne avec des références créatives faisant référence au design traditionnel. Elle se distingue par des détails décoratifs parfaitement travaillés et une esthétique romantique.

Le mélangeur est effectué en laiton de haute qualité et équipé d'une tête céramique de qualité supérieure. Les solutions technologiques innovantes permettent de réduire de moitié la consommation d'eau et d'assurer le plus grand confort d'utilisation.

Le cuivre antique est une finition avec un ton roux-brun et une texture brossée dans un style vintage.

Certificats: Déclaration de performances (B), Certificat d'hygiène de l'Institut National d'Hygiène (PZH)

Technologies

Le mélangeur a été équipé d'une tête en céramique de la plus haute qualité qui assure un réglage souple et précis du débit d'eau et garantit un fonctionnement fiable du produit pendant des années.

Le mousseur de dernière génération avec la technologie AIR WATER aère l'eau, la rendant douce et agréable au toucher. Le flux d'eau n'éclabousse pas et est silencieux et régulier.

Par soin de l'environnement, le mélangeur ECO WATER réduit la consommation d'eau de 50% tout en maintenant un haut niveau de confort.

Die Armatur wurde aus hochwertigem Messing der Klasse A gefertigt.

Caractéristiques du débit

- débit d'eau à 3 bars : 8,39l/min
- eau chaude sanitaire : max. 90°C
- pression ouvrable : 1-5 bar
- groupe acoustique : I

Spécification

- portée du bec : 13 cm
- hauteur de l'écoulement de l'eau : 9 cm

Soin

COMMENT ENTRETENIR LA ROBINETTERIE DE SALLE DE BAINS ET DE CUISINE ?

La robinetterie de salle de bains et de cuisine doit être régulièrement nettoyée, de préférence après chaque utilisation, afin d'éviter l'apparition de salissures difficiles à éliminer. Pour le nettoyage quotidien des surfaces extérieures, il faut utiliser un chiffon doux (p.

ex. en microfibre) et une solution d'eau additionnée d'un produit nettoyant doux à base d'ingrédients naturels. Les creux et rainures difficiles d'accès peuvent être nettoyés délicatement à l'aide d'une brosse douce. Ensuite, le produit doit être rincé abondamment à l'eau claire et essuyé à sec. Il n'est pas conseillé d'utiliser des matériaux rugueux ou abrasifs, ni des substances corrosives ou blanchissantes, afin de ne pas endommager la surface du produit.

Pour enlever des salissures plus tenaces, nous recommandons d'utiliser une solution à 10 % d'acide citrique dans de l'eau. Cette solution doit être appliquée directement sur le produit pendant 10 minutes, ou le produit peut être recouvert d'un chiffon doux imbibé de la solution. Ensuite, il faut rincer abondamment à l'eau claire et essuyer à sec. Le processus peut être répété si nécessaire.

COMMENT NETTOYER L'AÉRATEUR ?
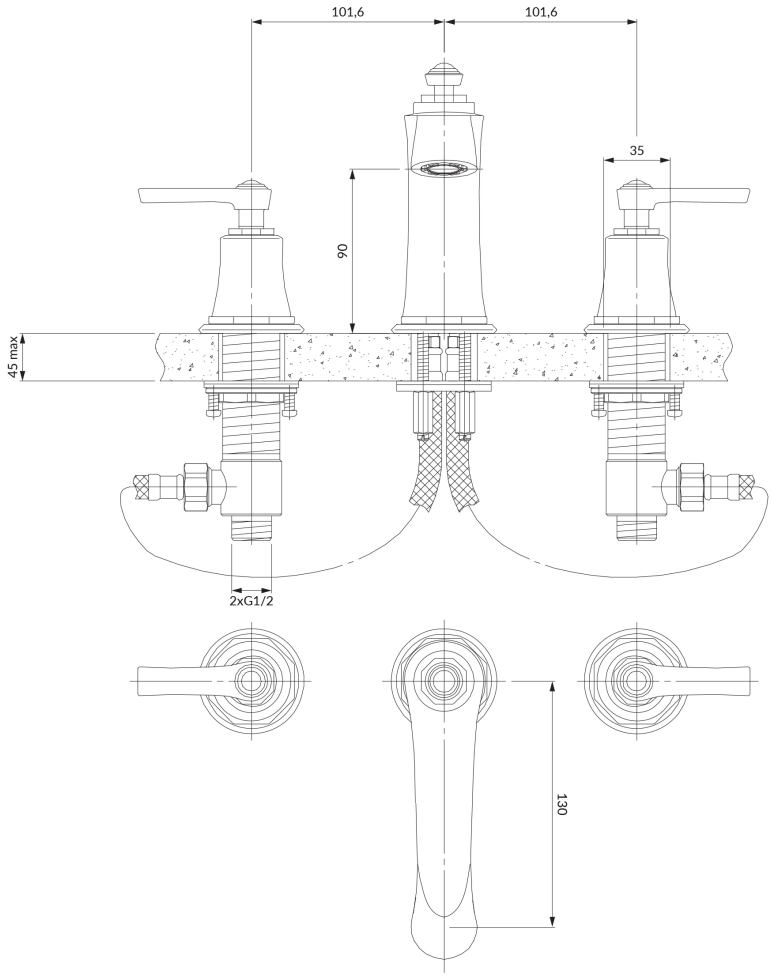
Nous recommandons de vérifier régulièrement la perméabilité de l'aérateur dans les équipements de salle de bains et de cuisine afin de garantir son fonctionnement efficace et de protéger l'aérateur contre des dommages permanents. En cas de petites impuretés dans l'eau ou d'eau très dure, dévissez l'aérateur et nettoyez-le avec une brosse toutes les quelques semaines. En cas d'encrassement plus important, nous recommandons de faire tremper l'aérateur pendant 10 minutes dans une solution d'acide citrique et d'eau à 10 %.