Code du produit: CT8045AT
EAN: 5902539834079

OMNIRES

CONTOUR | mitigeur de douche à encastrer, 1 sortie

Couleur: anthracite brossé (AT)

La collection OMNIRES CONTOUR intrigue par sa forme extravagante et ses détails décoratifs. Le motif architectural économe avec fraisage au diamant impressionne par une combinaison sophistiquée de textures et une finition parfaite.

Le mélangeur est effectué en laiton de haute qualité et équipé d'une tête céramique de qualité supérieure.

L'anthracite est une finition moderne avec une teinte métallique profonde et une surface brossée satinée. Le revêtement a été produit à l'aide de la technologie PVD avancée.

Projekt: Paulina Shacalis, OMNIRES
Récompenses: Red Dot Design Award, Must Have
Distinctions: Dobry Wzór

Certificats: Déclaration de performances (B)

Technologies

Le mélangeur a été équipé d'une tête en céramique de la plus haute qualité qui assure un réglage souple et précis du débit d'eau et garantit un fonctionnement fiable du produit pendant des années.

La couche extérieure du produit a été réalisée grâce à la technologie avancée PVD, qui garantit une durabilité maximale tout en assurant une grande facilité de nettoyage.

Die Armatur wurde aus hochwertigem Messing der Klasse A gefertigt.

Caractéristiques du débit

- eau chaude sanitaire : max. 90°C
- pression ouvrable : 1-5 bar
- groupe acoustique : N

Spécification

- dimension de la rosette : 7 x 7 cm
- profondeur minimale de l’encastrement : 5 cm
- deux entrées (pour l’eau chaude et l’eau froide) : 1/2", une sortie d'eau mixte : 1/2"
- élément encastré inclus

Soin

COMMENT ENTRETENIR LA ROBINETTERIE DE SALLE DE BAINS ET DE CUISINE ?

La robinetterie de salle de bains et de cuisine doit être régulièrement nettoyée, de préférence après chaque utilisation, afin d'éviter l'apparition de salissures difficiles à éliminer. Pour le nettoyage quotidien des surfaces extérieures, il faut utiliser un chiffon doux (p. ex. en microfibre) et une solution d'eau additionnée d'un produit nettoyant doux à base d'ingrédients naturels. Les creux et rainures difficiles d'accès peuvent être nettoyés délicatement à l'aide d'une brosse douce. Ensuite, le produit doit être rincé abondamment à l'eau claire et essuyé à sec. Il n'est pas conseillé d'utiliser des matériaux rugueux ou abrasifs, ni des substances corrosives ou blanchissantes, afin de ne pas endommager la surface du produit.
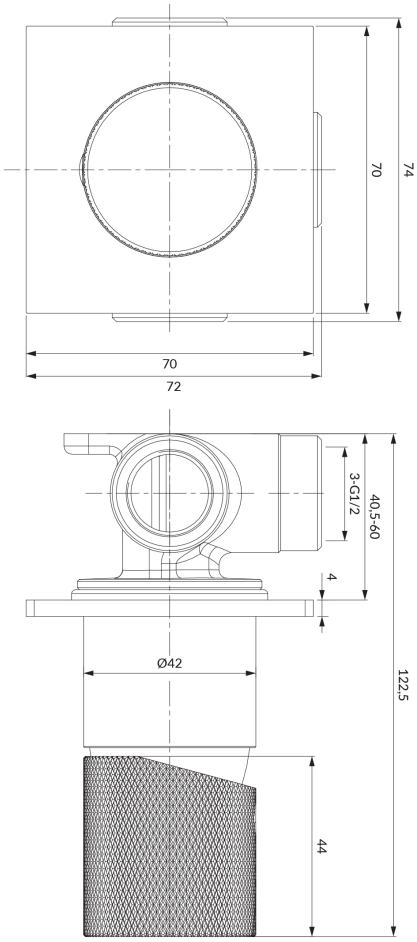
Pour enlever des salissures plus tenaces, nous recommandons d'utiliser une solution à 10 % d'acide citrique dans de l'eau. Cette solution doit être appliquée directement sur le produit pendant 10 minutes, ou le produit peut être recouvert d'un chiffon doux imbibé de la solution. Ensuite, il faut rincer abondamment à l'eau claire et essuyer à sec. Le processus peut être répété si nécessaire.