Code du produit: SW9057-FD1WM
EAN: 5902539873962

OMNIRES

SWITCH | mitigeur de cuisine avec ensemble de filtration

Couleur: blanc mat (WM)



Le robinet de cuisine OMNIRES SWITCH combine un design minimaliste basé sur des proportions équilibrées avec une fonctionnalité pratique, fournissant de l'eau claire et filtrée. Les détails distinctifs et précisément cannelés permettent une utilisation intuitive, indiquant deux points d'ouverture d'eau indépendants : normale sur le mitigeur et filtrée à l'extrémité du bec - il suffit de tourner l'anneau dessus pour remplir le verre avec un jet rapide d'eau potable avec le goût le plus élevé.

Le robinet est disponible en kit avec le système de filtration d'eau Dafi qui se compose d'une cartouche filtrante et d'un débitmètre. La technologie du charbon actif et de la résine utilisée dans le filtre permet de réduire la teneur en chlore et en métaux lourds, ainsi que de réduire le niveau de dureté de l'eau. Le remplacement du filtre est extrêmement simple et l'indicateur informe de sa nécessité en fonction du débit réel d'eau purifiée. Les éléments du système de filtration sont faciles à installer dans n'importe quel meuble standard sous évier.

Le produit a été fabriqué en laiton de haute qualité et équipé d'une tête céramique de la plus haute qualité avec la technologie COLD START. Grâce à cela le jet d'eau pour laver les mains et la vaisselle est ouvert par défaut sur l'eau froide, ce qui permet d'économiser de l'énergie et la consommation d'eau chaude. La position de départ verticale du mitigeur permet d'installer le mitigeur près du mur sans avoir à se soucier de l'espace nécessaire pour le tourner pour ouvrir la source d'eau.

Le blanc mat est une finition subtile avec une surface veloutée au toucher et mate.

Projet: Paulina Shacalis, OMNIRES
Récompenses: German Design Awards, Archiproducts Design Awards, Must Have
Distinctions: Dobry Wzór

Certificats: Certificat d'hygiène de l'Institut National d'Hygiène (PZH)

Technologies

Le mélangeur a été équipé d'une tête en céramique de la plus haute qualité qui assure un réglage souple et précis du débit d'eau et garantit un fonctionnement fiable du produit pendant des années.

La dernière génération d'aérateurs et de têtes de douche avec la technologie AIR WATER aère l'eau, la rendant douce et agréable au toucher. Le flux d'eau est silencieux et régulier.

La technologie COLD START fait que le jet d'eau pour laver les mains et la vaisselle est ouvert par défaut sur l'eau froide, ce qui permet d'économiser de l'énergie et la consommation d'eau chaude.

Le système de filtration purifie l'eau, en réduisant la teneur en chlore et en métaux ainsi que la dureté. L'eau acquiert un goût agréable et est enrichie en potassium.

Le produit a été fabriqué en laiton de haute qualité de classe A.

Caractéristiques du débit

- débit d'eau à 3 bars : 7l/min
- pression ouvrable : 1-5 bar

Spécification

- bec pivotant à deux voies avec fonction d'eau filtrée
- l'ensemble comprend: un ensemble de filtration FLOW COMFORT D1, une cartouche filtrante, un débitmètre électronique FLOW METER et une bandelette pour vérifier la dureté de l'eau
- tête céramique avec technologie COLD START
- portée du bec: 22,6 cm
- hauteur de l'écoulement de l'eau: 25,5 cm
- hauteur totale du mélangeur: 44,5 cm
- épaisseur maximale du plan de travail: 3,5 cm

Soin

COMMENT ENTRETENIR LA ROBINETTERIE DE SALLE DE BAINS ET DE CUISINE ?

La robinetterie de salle de bains et de cuisine doit être régulièrement nettoyée, de préférence après chaque utilisation, afin d'éviter l'apparition de salissures difficiles à éliminer. Pour le nettoyage quotidien des surfaces extérieures, il faut utiliser un chiffon doux (p. ex. en microfibre) et une solution d'eau additionnée d'un produit nettoyant doux à base d'ingrédients naturels. Les creux et rainures difficiles d'accès peuvent être nettoyés délicatement à l'aide d'une brosse douce. Ensuite, le produit doit être rincé abondamment à l'eau claire et essuyé à sec. Il n'est pas conseillé d'utiliser des matériaux rugueux ou abrasifs, ni des substances corrosives ou blanchissantes, afin de ne pas endommager la surface du produit.

Pour enlever des salissures plus tenaces, nous recommandons d'utiliser une solution à 10 % d'acide citrique dans de l'eau. Cette solution doit être appliquée directement sur le produit pendant 10 minutes, ou le produit peut être recouvert d'un chiffon doux imbibé de la solution. Ensuite, il faut rincer abondamment à l'eau claire et essuyer à sec. Le processus peut être répété si nécessaire.

COMMENT NETTOYER L'AÉRATEUR ?

Nous recommandons de vérifier régulièrement la perméabilité de l'aérateur dans les équipements de salle de bains et de cuisine afin de garantir son fonctionnement efficace et de protéger l'aérateur contre des dommages permanents. En cas de petites impuretés dans l'eau ou d'eau très dure, dévissez l'aérateur et nettoyez-le avec une brosse toutes les quelques semaines. En cas d'encrassement plus important, nous recommandons de faire tremper l'aérateur pendant 10 minutes dans une solution d'acide citrique et d'eau à 10 %.

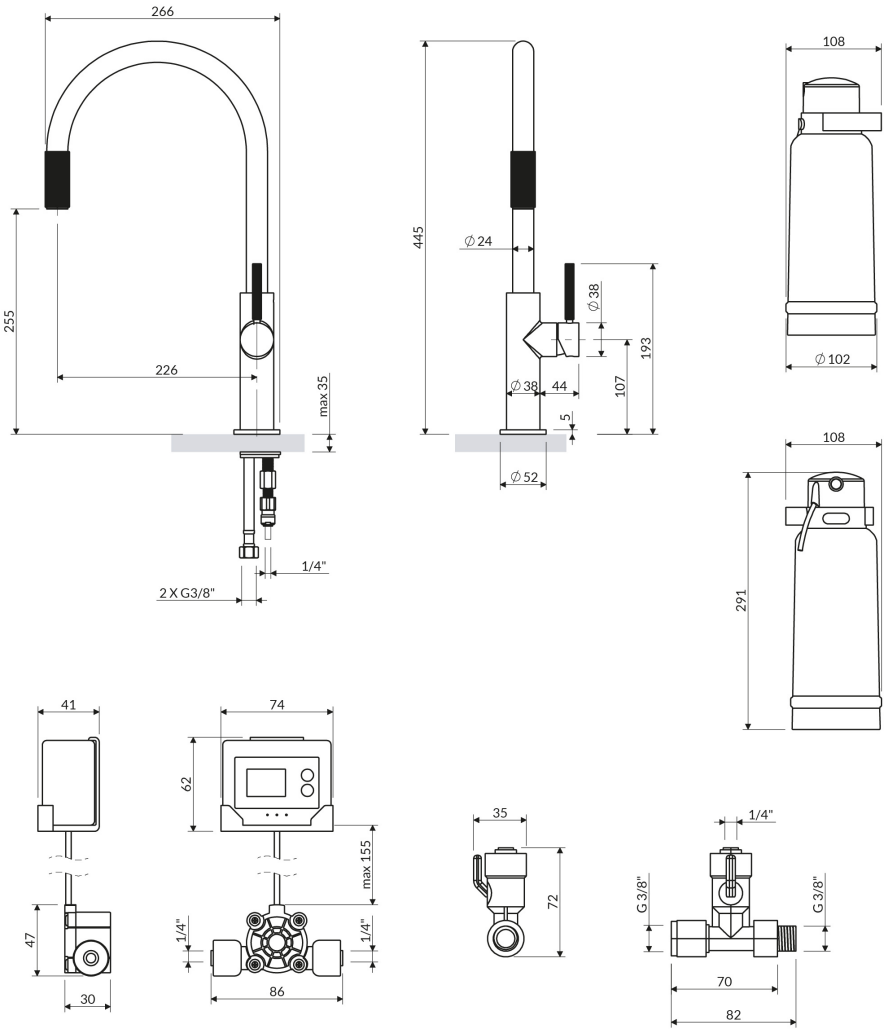
266
255
226
max 35
1/4"
2 X G3/8"
445
∅ 24
∅ 38
193
107
∅ 38
44
5
∅ 52
108
∅ 102
108
291
41
47
30
74
62
max 155
1/4"
1/4"
86
35
72
1/4"
G 3/8"
G 3/8"
70
82