Code du produit: BE6455BSB
EAN: 5902539864106

OMNIRES

# BEND | mitigeur de cuisine avec douchette extractible

**Couleur: laiton brossé (BSB)**

La collection BEND se distingue par sa belle forme minimaliste, basée sur l'harmonie des cercles et des arcs. Les mélangeurs sont équipés d'un bec pivotant et extractible avec douchette à double fonction, ce qui augmente la portée du jet d'eau et améliore le confort d'utilisation. Le mélangeur est équipé d'une cartouche en céramique de première qualité tandis que les solutions technologiques innovantes utilisées permettent de réduire de moitié la consommation d'eau tout en garantissant le plus grand confort d'utilisation.

Le laiton brossé est une finition noble dans une nuance d'or froid et de surface satinée et brossée. Le revêtement a été produit à l'aide de la technologie PVD avancée.

## Technologies

Le mélangeur a été équipé d'une tête en céramique de la plus haute qualité qui assure un réglage souple et précis du débit d'eau et garantit un fonctionnement fiable du produit pendant des années.

Le mousseur de dernière génération avec la technologie AIR WATER aère l'eau, la rendant douce et agréable au toucher. Le flux d'eau n'éclabousse pas et est silencieux et régulier.

Les revêtements réalisés grâce à la technologie avancée PVD garantissent une durabilité maximale tout en assurant une grande facilité de nettoyage.

Par soin de l'environnement, le mélangeur ECO WATER réduit la consommation d'eau de 50% tout en maintenant un haut niveau de confort.

Le bec pivotant et extractible offre un contrôle précis du jet d'eau, facilite le remplissage des récipients et garantit une totale liberté de mouvement autour de l'évier.

## Caractéristiques du débit

- pression ouvrable : 1-5 bar

## Spécification

- bec pivotant, douchette extractible
- portée du bec: 23,5 cm
- hauteur de l'écoulement de l'eau: 20,5 cm
- hauteur totale du mélangeur: 45 cm
- douche à 2-fonction

## Soin

COMMENT ENTRETENIR LA ROBINETTERIE DE SALLE DE BAINS ET DE CUISINE ?

La robinetterie de salle de bains et de cuisine doit être régulièrement nettoyée, de préférence après chaque utilisation, afin d'éviter l'apparition de salissures difficiles à éliminer. Pour le nettoyage quotidien des surfaces extérieures, il faut utiliser un chiffon doux (p. ex. en microfibre) et une solution d'eau additionnée d'un produit nettoyant doux à base d'ingrédients naturels. Les creux et rainures difficiles d'accès peuvent être nettoyés délicatement à l'aide d'une brosse douce. Ensuite, le produit doit être rincé abondamment à l'eau claire et essuyé à sec. Il n'est pas conseillé d'utiliser des matériaux rugueux ou abrasifs, ni des substances corrosives ou blanchissantes, afin de ne pas endommager la surface du produit.

Pour enlever des salissures plus tenaces, nous recommandons d'utiliser une solution à 10 % d'acide citrique dans de l'eau. Cette solution doit être appliquée directement sur le produit pendant 10 minutes, ou le produit peut être recouvert d'un chiffon doux imbibé de la solution. Ensuite, il faut rincer abondamment à l'eau claire et essuyer à sec. Le processus peut être répété si nécessaire.

## COMMENT NETTOYER L'AÉRATEUR ?
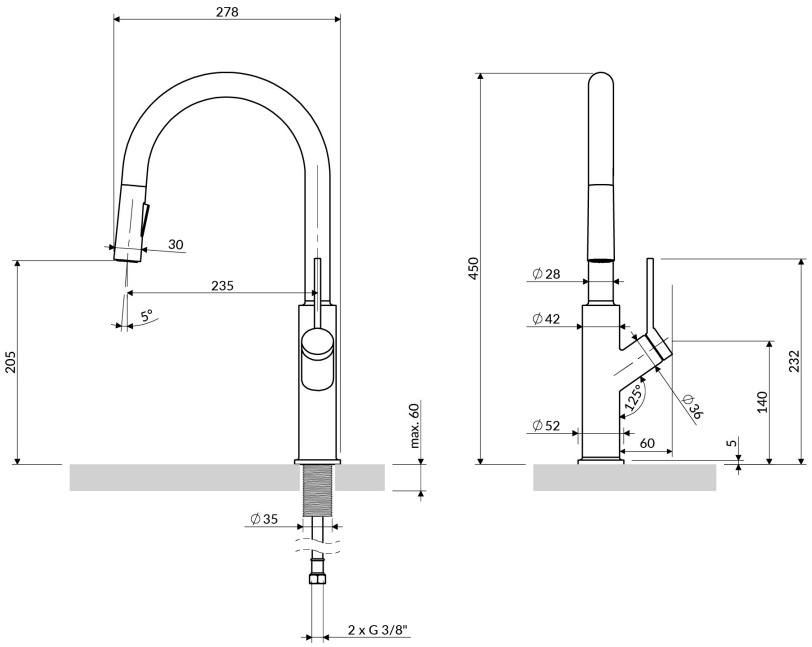
Nous recommandons de vérifier régulièrement la perméabilité de l'aérateur dans les équipements de salle de bains et de cuisine afin de garantir son fonctionnement efficace et de protéger l'aérateur contre des dommages permanents. En cas de petites impuretés dans l'eau ou d'eau très dure, dévissez l'aérateur et nettoyez-le avec une brosse toutes les quelques semaines. En cas d'encrassement plus important, nous recommandons de faire tremper l'aérateur pendant 10 minutes dans une solution d'acide citrique et d'eau à 10 %.