Code du produit: CT8031AT
EAN: 5902539893311

OMNIRES

CONTOUR | mélangeur de bain avec ensemble de douche

Couleur: anthracite brossé (AT)



La collection OMNIRES CONTOUR intrigue par sa forme extravagante et ses détails décoratifs. Le motif architectural économe avec fraisage au diamant impressionne par une combinaison sophistiquée de textures et une finition parfaite.

Le mélangeur est effectué en laiton de haute qualité et équipé d'une tête céramique de qualité supérieure.

L'anthracite est une finition moderne avec une teinte métallique profonde et une surface brossée satinée. Le revêtement a été produit à l'aide de la technologie PVD avancée.

Projekt: Paulina Shacalis, OMNIRES
Récompenses: Red Dot Design Award, Must Have
Distinctions: Dobry Wzór

Certificats: Déclaration de performances (B), Certificat d'hygiène de l'Institut National d'Hygiène (PZH)

Technologies

Le mélangeur a été équipé d'une tête en céramique de la plus haute qualité qui assure un réglage souple et précis du débit d'eau et garantit un fonctionnement fiable du produit pendant des années.

Les languettes en silicone EASY CLEAN permettent de nettoyer le pommeau de douche des dépôts de calcaire en les essuyant simplement et rapidement avec la paume de la main.

La couche extérieure du produit a été réalisée grâce à la technologie avancée PVD, qui garantit une durabilité maximale tout en assurant une grande facilité de nettoyage.

Le corps du mélangeur a été fabriqué en laiton de haute qualité de classe A.

Caractéristiques du débit

- pression ouvrable : 1-5 bar
- débit d'eau à 3 bars : 25,3 l/min

Spécification

- portée du bec : 19,4 cm
- pommeau de douche en laiton, 1 fonction
- flexible de douche à gaine en acier, longueur : 150 cm
- support de pointe en laiton

Soin

COMMENT ENTRETENIR LA ROBINETTERIE DE SALLE DE BAINS ET DE CUISINE ?

La robinetterie de salle de bains et de cuisine doit être régulièrement nettoyée, de préférence après chaque utilisation, afin d'éviter l'apparition de salissures difficiles à éliminer. Pour le nettoyage quotidien des surfaces extérieures, il faut utiliser un chiffon doux (p. ex. en microfibre) et une solution d'eau additionnée d'un produit nettoyant doux à base d'ingrédients naturels. Les creux et rainures difficiles d'accès peuvent être nettoyés délicatement à l'aide d'une brosse douce. Ensuite, le produit doit être rincé abondamment à l'eau claire et essuyé à sec. Il n'est pas conseillé d'utiliser des matériaux rugueux ou abrasifs, ni des substances corrosives ou blanchissantes, afin de ne pas endommager la surface du produit.

Pour enlever des salissures plus tenaces, nous recommandons d'utiliser une solution à 10 % d'acide citrique dans de l'eau. Cette solution doit être appliquée directement sur le produit pendant 10 minutes, ou le produit peut être recouvert d'un chiffon doux imbibé de la solution. Ensuite, il faut rincer abondamment à l'eau claire et essuyer à sec. Le processus peut être répété si nécessaire.

COMMENT NETTOYER L'AÉRATEUR ?

Nous recommandons de vérifier régulièrement la perméabilité de l'aérateur dans les équipements de salle de bains et de cuisine afin de garantir son fonctionnement efficace et de protéger l'aérateur contre des dommages permanents. En cas de petites impuretés dans l'eau ou d'eau très dure, dévissez l'aérateur et nettoyez-le avec une brosse toutes les quelques semaines. En cas d'encrassement plus important, nous recommandons de faire tremper l'aérateur pendant 10 minutes dans une solution d'acide citrique et d'eau à 10 %.

COMMENT ENTRETENIR LE POMMEAU DE DOUCHE ?

Il est conseillé d'essuyer de temps en temps avec la main les languettes afin d'éliminer le dépôt et le calcaire s'accumulant sur leur surface. En cas d'accumulation de calcaire, un cure-dent ou une brosse à dents peut être utilisé pour nettoyer les espaces.

En cas de saleté plus importante, il est recommandé de plonger le pommeau de douche dans une solution à 10 % d'eau avec de l'acide citrique pendant environ 10 minutes pour dissoudre le calcaire accumulé, puis d'essuyer délicatement les trous avec une brosse douce. Il n'est pas conseillé d'utiliser des chiffons rugueux ni des matériaux abrasifs ou corrosif pour ne pas endommager la surface. Il est recommandé de temps en temps de dévisser le pommeau de douche et de la rincer de l'intérieur pour éliminer les impuretés bloquant l'écoulement de l'eau.

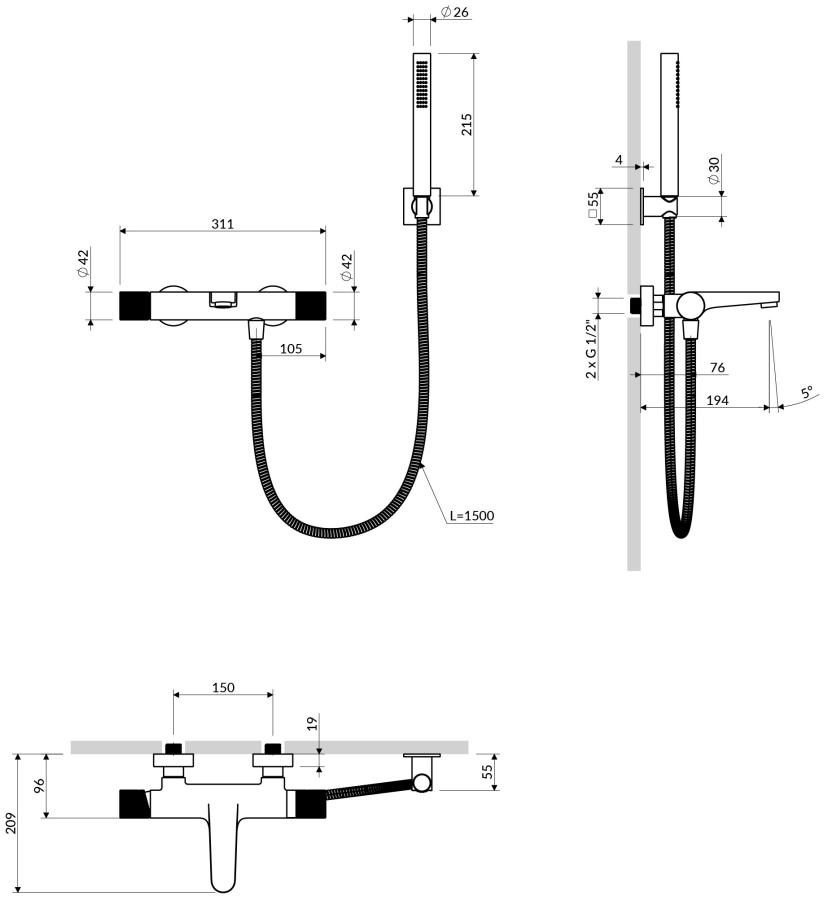
∅26
215
311
∅42
∅42
105
L=1500
4
∅30
□55
2 x G 1/2"
76
194
5°
150
19
96
55
209