Code du produit: Y1235ROGLB
EAN: 5902539885620

OMNIRES

Y | élément apparent pour mitigeur de douche/baignoire à encastrer, 2 sorties

Couleur: or brossé (GLB)

La collection OMNIRES Y impressionne par ses lignes épurées et sa forme impeccable, étant l'expression de la passion dans la recherche de la perfection. La forme d'un cercle était l'inspiration et la base du projet. Le design intemporel et parfaitement élaboré créé dans l'esprit du minimalisme offre un maximum de possibilités d'arrangement.

Pour créer un ensemble complet de mélangeur de douche et de baignoire, il est nécessaire d'acheter en supplément l'élément encastrable : BOX35X, équipé d'un corps en laiton et d'une cartouche céramique de haute qualité.

Le blanc mat est une finition subtile avec une surface veloutée au toucher et mate.

Projet: Janusz Langner, OMNIRES

Certificats: Déclaration de performances (B), Certificat d'hygiène de l'Institut National d'Hygiène (PZH)

Technologies

La couche extérieure du produit a été réalisée grâce à la technologie avancée PVD, qui garantit une durabilité maximale tout en assurant une grande facilité de nettoyage.

Die Armatur wurde aus hochwertigem Messing der Klasse A gefertigt.

Caractéristiques du débit

- débit d'eau à 3 bars : 24l/min
- eau chaude sanitaire : max. 90°C
- pression ouvrable : 1-5 bar
- groupe acoustique : I/I

Spécification

- dimension de la rosette : ø17 cm
- à compléter par un élément à encastrer BOX35X

Soin

COMMENT ENTRETENIR LA ROBINETTERIE DE SALLE DE BAINS ET DE CUISINE ?

La robinetterie de salle de bains et de cuisine doit être régulièrement nettoyée, de préférence après chaque utilisation, afin d'éviter l'apparition de salissures difficiles à éliminer. Pour le nettoyage quotidien des surfaces extérieures, il faut utiliser un chiffon doux (p. ex. en microfibre) et une solution d'eau additionnée d'un produit nettoyant doux à base d'ingrédients naturels. Les creux et rainures difficiles d'accès peuvent être nettoyés délicatement à l'aide d'une brosse douce. Ensuite, le produit doit être rincé abondamment à

l'eau claire et essuyé à sec. Il n'est pas conseillé d'utiliser des matériaux rugueux ou abrasifs, ni des substances corrosives ou blanchissantes, afin de ne pas endommager la surface du produit.
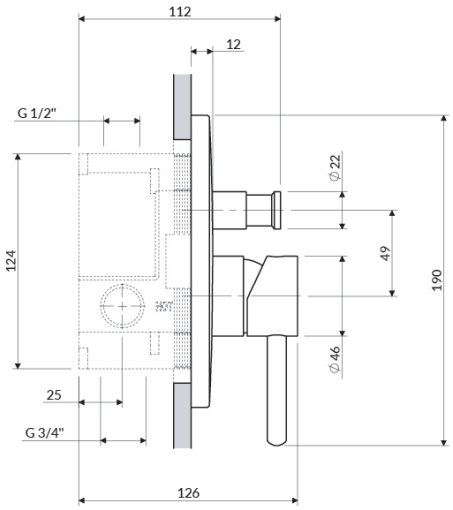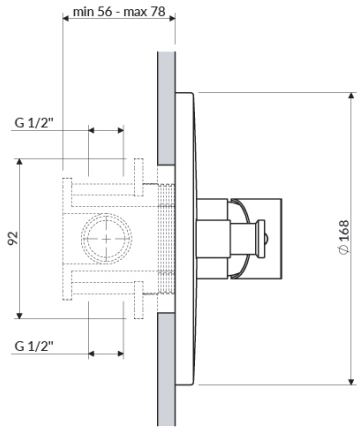
Pour enlever des salissures plus tenaces, nous recommandons d'utiliser une solution à 10 % d'acide citrique dans de l'eau. Cette solution doit être appliquée directement sur le produit pendant 10 minutes, ou le produit peut être recouvert d'un chiffon doux imbibé de la solution. Ensuite, il faut rincer abondamment à l'eau claire et essuyer à sec. Le processus peut être répété si nécessaire.