Code du produit: MP60723CR
EAN: 5902539888829

OMNIRES

MODERN PROJECT | distributeur de savon liquide à encastrer

Couleur: chrome poli (CR)



La collection d'accessoires MODERN PROJECT se distingue par une forme parfaitement pure et un design minimaliste. La forme parfaitement travaillée, basée sur la figure du cercle, confère à la collection un caractère moderne.

Le distributeur de savon liquide est une solution à la fois pratique et élégante, idéale pour la cuisine comme pour la salle de bains. Il contribue à maintenir votre espace de travail parfaitement ordonné et libère de la place au quotidien. Sa conception astucieuse permet une installation directe sur le plan de travail, l'évier ou le lavabo, offrant une liberté d'aménagement totale. Grâce à son harmonie de couleurs avec les finitions des robinetteries OMNIRES, le distributeur s'intègre avec raffinement à votre intérieur. Son design ergonomique garantit un accès facile et rapide au savon ou au liquide vaisselle, pour un confort d'utilisation optimal.

Le chrome est une finition universelle avec une couleur argentée et une surface parfaitement lisse et brillante.

Technologies

Le revêtement extérieur du produit, réalisé grâce à une technologie de galvanoplastie avancée, se caractérise par sa durabilité tout en garantissant une facilité de nettoyage.

Le produit a été fabriqué en laiton de haute qualité de classe A.

Spécification

- en laiton
- encastrable
- portée du bec : 9,1 cm
- épaisseur maximale du plan : 4 cm
- trou de fixation : ø28 - 35 mm
- volume de la bouteille : 500 ml
- remplissage par le haut
- dimensions de la rosace : ø5,2 cm

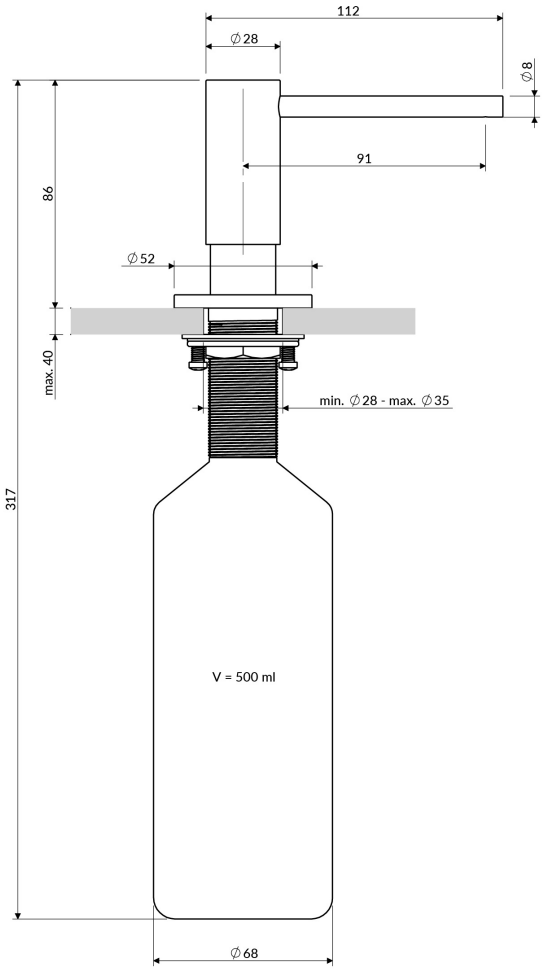
112
∅28
∅8
91
86
∅52
max. 40
min. ∅28 - max. ∅35
317
V = 500 ml
∅68