Code du produit: AL53120ORB
EAN: 5902539811674

OMNIRES

ART LINE | crochet double

Couleur: cuivre antique brossé (ORB)

La collection d'accessoires ART LINE se caractérise par des contours élancés, des lignes délicates et des détails raffinés. Elle se distingue par des éléments classiques et stylisés maintenus dans une esthétique romantique.

Le cuivre antique est une finition avec un ton roux-brun et une texture brossée dans un style vintage.



Technologies

Le produit a été fabriqué en laiton de haute qualité de classe A.

Spécification

- effectué en laiton
- largeur : 9 cm, hauteur : 6 cm, distance du mur : 7 cm

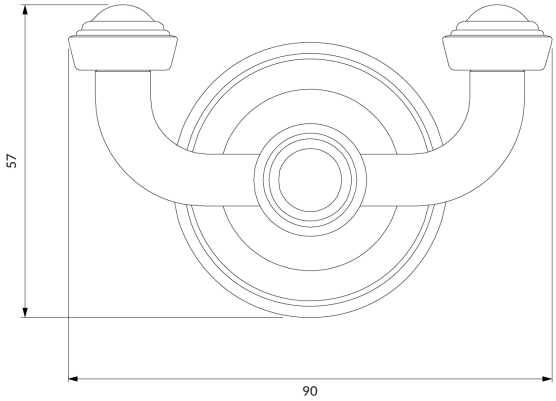
57
90

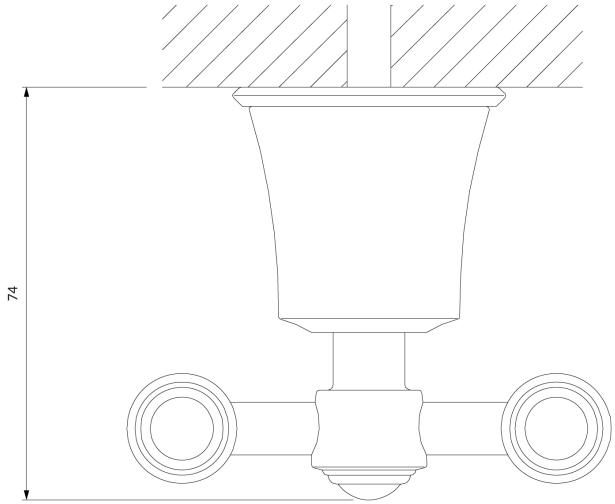
74