Code du produit: Y1263-KCR
EAN: 5908223785887

OMNIRES

Y | commutateur à encastrer, 3 sorties

Couleur: chrome poli (CR)

La collection OMNIRES Y impressionne par ses lignes épurées et sa forme impeccable, étant l'expression de la passion dans la recherche de la perfection. La forme d'un cercle était l'inspiration et la base du projet. Le design intemporel et parfaitement élaboré créé dans l'esprit du minimalisme offre un maximum de possibilités d'arrangement.

Le chrome est une finition universelle avec une couleur argentée et une surface parfaitement lisse et brillante.

Projet: Janusz Langner, OMNIRES

Certificats: Déclaration de performances (B), Certificat d'hygiène de l'Institut National d'Hygiène (PZH)

Technologies

Le mélangeur a été équipé d'une tête en céramique de la plus haute qualité qui assure un réglage souple et précis du débit d'eau et garantit un fonctionnement fiable du produit pendant des années.

Le revêtement extérieur du produit, réalisé grâce à une technologie de galvanoplastie avancée, se caractérise par sa durabilité tout en garantissant une facilité de nettoyage.

Caractéristiques du débit

- eau chaude sanitaire : max. 90°C
- pression ouvrable : 1-5 bar
- groupe acoustique : II/II/II

Spécification

- position « 0 »
- dimension de la rosette : 9 x 9 cm
- profondeur minimale de l'encastrement : 4,5 cm
- une entrée d'eau mixte : 1/2", trois sorties d'eau mixte : 1/2"
- élément encastré inclus

Soin

COMMENT ENTRETENIR LA ROBINETTERIE DE SALLE DE BAINS ET DE CUISINE ?

La robinetterie de salle de bains et de cuisine doit être régulièrement nettoyée, de préférence après chaque utilisation, afin d'éviter l'apparition de salissures difficiles à éliminer. Pour le nettoyage quotidien des surfaces extérieures, il faut utiliser un chiffon doux (p. ex. en microfibre) et une solution d'eau additionnée d'un produit nettoyant doux à base d'ingrédients naturels. Les creux et rainures difficiles d'accès peuvent être nettoyés délicatement à l'aide d'une brosse douce. Ensuite, le produit doit être rincé abondamment à l'eau claire et essuyé à sec. Il n'est pas conseillé d'utiliser des matériaux rugueux ou abrasifs, ni des substances corrosives ou

blanchissantes, afin de ne pas endommager la surface du produit.
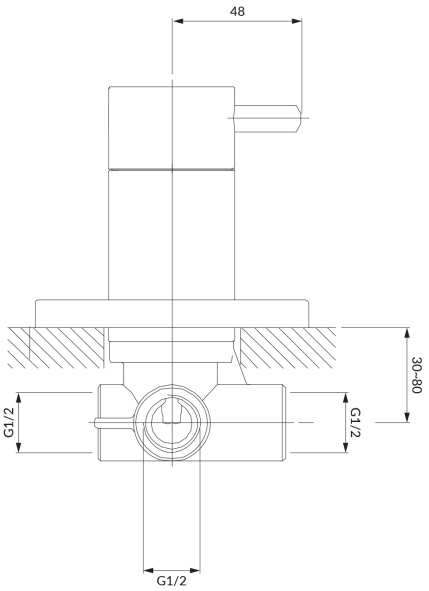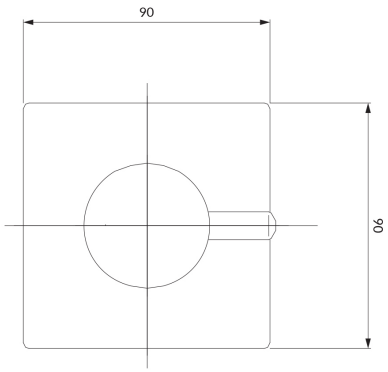
Pour enlever des salissures plus tenaces, nous recommandons d'utiliser une solution à 10 % d'acide citrique dans de l'eau. Cette solution doit être appliquée directement sur le produit pendant 10 minutes, ou le produit peut être recouvert d'un chiffon doux imbibé de la solution. Ensuite, il faut rincer abondamment à l'eau claire et essuyer à sec. Le processus peut être répété si nécessaire.