Code du produit: OTTAWACMBIBP
EAN: 5902539865530

OMNIRES

OTTAWA COMFORT | bidet suspendu, 54 x 36,5 cm

Couleur: blanc brillance (BP)

Le bidet suspendu OMNIRES OTTAWA COMFORT COMFORT se distingue par sa forme pleine et organique. Grâce à sa forme et à ses dimensions extérieures optimales, il assure un confort d'utilisation accru. Le bidet est doté d'un trou pour un mélangeur standard et d'une bonde de vidange équipée d'un bouchon chromé décoratif, qui peut également être retiré.

Le blanc brillant est une finition classique avec une surface brillante qui réfléchit naturellement la lumière.

Certificats: Déclaration de performances (CE), Certificat d'hygiène de l'Institut National d'Hygiène (PZH)

Matériaux et technologies

Le bidet a été effectué en céramique de la plus haute qualité aux propriétés hygiéniques élevées.

Spécification

- système de fixation cachée
- avec déversoir interne
- longueur: 54 cm
- largeur: 36.5 cm
- hauteur: 36 cm

Soin

Comment entretenir les produits en composite et en céramique ?

Les produits en composite M+ et en céramique doivent être régulièrement nettoyés, le mieux après chaque utilisation pour ne pas causer l'apparition des saletés difficiles à supprimer. Pour le nettoyage quotidien des surfaces extérieures il faut utiliser un chiffon doux (p.ex. en microfibre) et une solution avec un petit supplément d'agent nettoyant aux composants neutres, ensuite le produit doit être rincé avec de l'eau propre et essuyé à sec. Il n'est pas conseillé d'utiliser des chiffons rugueux ni des matériaux abrasifs ou corrosif pour ne pas endommager la surface.

Pour enlever des salissures plus fortes, nous recommandons d'utiliser une solution se composant de 10% d'acide citrique et d'eau. Cette solution doit être appliquée sur le produit pendant 2 à 3 minutes, puis rincer abondamment à l'eau et essuyer avec un chiffon doux. Le processus peut être répété si nécessaire. Les résidus, par exemple de teinture pour cheveux, de rouge à lèvres ou d'autres produits à effet colorant, doivent être éliminés de la surface immédiatement après contamination afin d'éviter des traces permanentes.

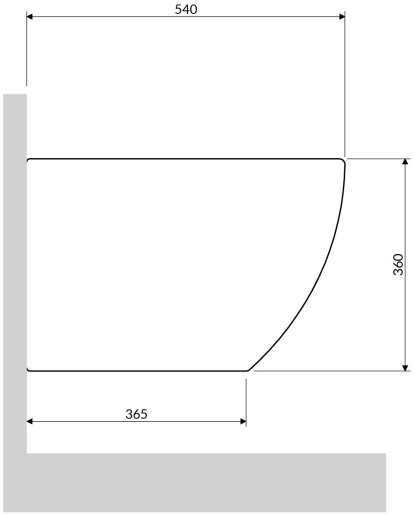
540
360
365

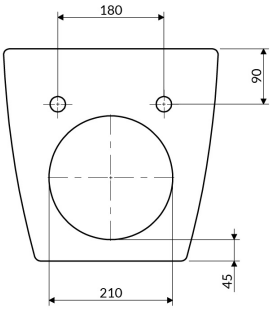
180
90
45
210

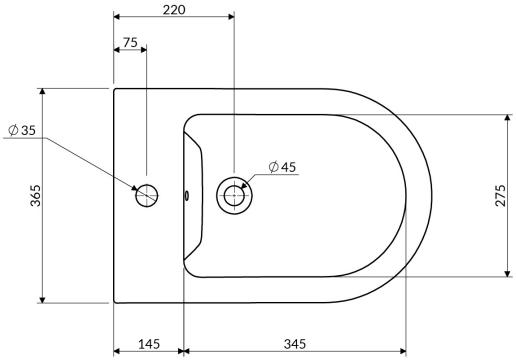
220
75
∅35
∅45
365
275
145
345