Produktcode: Y1263-KCR
EAN: 5908223785887

OMNIRES

Y | Unterputz-Umsteller für 3 Verbraucher

Farbe: Chrom poliert (CR)

Die OMNIRES Y-Kollektion besticht durch ihre schlichten Linien und ihre perfekte Form, die die Leidenschaft für das Streben nach Perfektion zum Ausdruck bringt. Inspiration und Grundlage für dieses Design bildete die Form eines Kreises. Das zeitlose, formvollendete Design das im Einklang mit dem Minimalismus geschaffen wurde, bietet maximale Gestaltungsmöglichkeiten.

Chrom weist sich als eine vielseitige Ausführung in silberner Farbe und mit einer perfekt glatten, glänzenden Oberfläche aus.

Projekt: Janusz Langner, OMNIRES

Zertifikate: Nationale Leistungserklärung (B), Hygienezertifikat des PZH

Technologien

Die Armatur ist mit einer Keramik Kartusche von höchster Qualität ausgestattet, die für eine gleichmäßige und präzise Regulierung des Wasserdurchflusses sorgt und einen jahrelangen, zuverlässigen Gebrauch des Produktes garantiert.

Die äußere Oberfläche des Produkts, hergestellt mit fortschrittlicher Galvanisierungstechnik, zeichnet sich durch Langlebigkeit aus und ermöglicht gleichzeitig eine einfache Reinigung.

Merkmale des Durchflusses

- Warmwasserversorgung: Max. 90°C
- Betriebsdruck: 1-5 bar
- gruppe der Akustik: II/II/II

Technische Daten

- Position „0”
- Kappengröße: 9 x 9 cm
- Mindesteinbautiefe: 4,5 cm
- ein Anschluss für Mischwasser: 1/2", drei Ausläufe für Mischwasser: 1/2”
- inklusive Unterputz-Element

Pflege

WIE PFLEGT MAN BADEZIMMER- UND KÜCHENARMATUREN?

Bad- und Küchenarmaturen sollten regelmäßig, am besten nach jeder Benutzung, gereinigt werden, damit sich keine schwer zu entfernenden Flecken bilden. Für die tägliche Pflege der Oberfläche verwenden Sie ein weiches Tuch (z. B. Mikrofaser) und eine Lösung aus Wasser und einem milden Reinigungsmittel auf natürlicher Basis. Schwer zugängliche Vertiefungen und Fräsungen können vorsichtig mit einer weichen Bürste gereinigt werden. Anschließend spülen Sie das Produkt großzügig mit klarem Wasser ab

und wischen es trocken. Es wird davon abgeraten, raue oder scheuernde Mittel oder ätzende oder bleichende Substanzen zu verwenden, um die Oberfläche des Produkts nicht zu beschädigen.
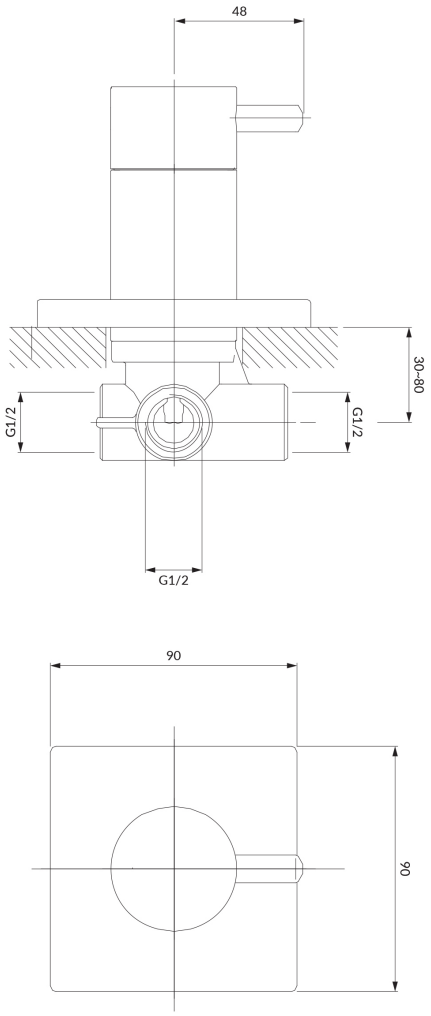
Bei stärkeren Verschmutzungen empfehlen wir die Verwendung einer 10%igen Lösung aus Zitronensäure und Wasser. Die Lösung sollte 10 Minuten lang direkt auf das Produkt aufgetragen oder mit einem weichen, in der Lösung getränkten Tuch bedeckt werden; danach sollte es mit reichlich Wasser abgespült und trocken gewischt werden. Falls erforderlich, kann der Vorgang wiederholt werden.