OMNIRES

Y | Unterputz-Duschsystem mit Seitenbrausen

Farbe: Chrom poliert (CR)

Die OMNIRES Y-Kollektion besticht durch ihre schlichten Linien und ihre perfekte Form, die die Leidenschaft für das Streben nach Perfektion zum Ausdruck bringt. Inspiration und Grundlage für dieses Design bildete die Form eines Kreises. Das zeitlose, formvollendete Design das im Einklang mit dem Minimalismus geschaffen wurde, bietet maximale Gestaltungsmöglichkeiten.

Chrom weist sich als eine vielseitige Ausführung in silberner Farbe und mit einer perfekt glatten, glänzenden Oberfläche aus.

Projekt: Janusz Langner, OMNIRES

Technologien

Die Armatur ist mit einer Keramik Kartusche von höchster Qualität ausgestattet, die für eine gleichmäßige und präzise Regulierung des Wasserdurchflusses sorgt und einen jahrelangen, zuverlässigen Gebrauch des Produktes garantiert.

Die Silikondüsen von EASY CLEAN ermöglichen es, die Kopf-, Handbrause, Düse von Kalkablagerungen simple zu befreien, indem man einfach und schnell die Silikonoberfläche mit mit der Hand abwischt.

Die äußere Oberfläche des Produkts, hergestellt mit fortschrittlicher Galvanisierungstechnik, zeichnet sich durch Langlebigkeit aus und ermöglicht gleichzeitig eine einfache Reinigung.

Das Innere der Kopfbrause ist mit der ANTI-SCALE Technologie ausgestattet. Das Innere ist mit einer Silikonbeschichtung versehen, die verhindert, dass sich dort Wasser ansammelt. Es genügt, die Kopfbrause ab und zu etwas zu neigen, damit das restliche Wasser durch die Silikonlaschen herausfließt. Das genügt, damit sie jahrelang zuverlässig funktioniert.

Das FLEXI JET System ermöglicht es Ihnen, den Winkel des aus der Düse austretenden Wasserstrahls einzustellen.

Die Armatur und Kopfbrause wurden aus hochwertigem Messing der Klasse A hergestellt.

Merkmale des Durchflusses

- Wasserdurchfluss bei einem Druck von 3 Bar: 20 l/min.
- Warmwasserversorgung: Max. 90°C
- Betriebsdruck: 1-5 bar

Technische Daten

- Unterputz-Duscharmatur (Y1245-KCR)
- Unterputz-3-Auslass-Umschalter (Y1263-KCR)
- Messing-Kopfbrause (WG125CR), Größe: ø25 cm
- Messing-Brausearm (RA01LCR)
- Handbrause (YOSEMITE-RCR), 5-Funktionen
- Brauseschlauch mit Stahlummantelung (023-XCR), Länge: 150 cm
- Messing-Wandanschlussbogen (8873CR), inklusive Brausehalter für die Handbrause
- 3 Messing-Seitendüsen (S27CR)

Pflege

WIE PFLEGT MAN BADEZIMMER- UND KÜCHENARMATUREN?

Bad- und Küchenarmaturen sollten regelmäßig, am besten nach jeder Benutzung, gereinigt werden, damit sich keine schwer zu entfernenden Flecken bilden. Für die tägliche Pflege der Oberfläche verwenden Sie ein weiches Tuch (z. B. Mikrofaser) und eine Lösung aus Wasser und einem milden Reinigungsmittel auf natürlicher Basis. Schwer zugängliche Vertiefungen und Fräsungen können vorsichtig mit einer weichen Bürste gereinigt werden. Anschließend spülen Sie das Produkt großzügig mit klarem Wasser ab und wischen es trocken. Es wird davon abgeraten, raue oder scheuernde Mittel oder ätzende oder bleichende Substanzen zu verwenden, um die Oberfläche des Produkts nicht zu beschädigen.

Bei stärkeren Verschmutzungen empfehlen wir die Verwendung einer 10%igen Lösung aus Zitronensäure und Wasser. Die Lösung sollte 10 Minuten lang direkt auf das Produkt aufgetragen oder mit einem weichen, in der Lösung getränkten Tuch bedeckt werden; danach sollte es mit reichlich Wasser abgespült und trocken gewischt werden. Falls erforderlich, kann der Vorgang wiederholt werden.

WIE PFLEGT MAN KOPFBRAUSEN?

Wir empfehlen es, die Silikonnoppen der Kopfbrause von Zeit zu Zeit mit der Hand abzuwischen, um eventuelle Verschmutzungen und Kalkablagerungen auf der Oberfläche zu entfernen. Die Verwendung von ätzenden Reinigungsmitteln, die die Noppen und die Oberfläche der Regendusche beschädigen können, sollte vermieden werden.

Nach jedem Gebrauch sollte die Kopfbrause etwas geneigt werden, so dass das verbliebene Wasser abfließen kann. Dies ist die einfachste und wichtigste Methode, um die Bildung von Kalkablagerungen, die sich aus dem Wasser in der Kopfbrause bilden, zu vermeiden. Das Kippen der Kopfbrause verringert außerdem das Risiko des Dichtigkeitsverlusts des Produktes und garantiert somit einen langfristigen und zuverlässigen Gebrauch.

WIE PFLEGT MAN HANDBRAUSEN?

Es empfiehlt sich, die Silikonnoppen von Zeit zu Zeit mit der Handfläche abzuwischen, um Ablagerungen zu beseitigen und den Kalk, der sich auf der Oberfläche der Noppen ansammelt, zu entfernen. Wenn sich hartnäckige Ablagerungen von Kalk gebildet haben, kann dieser mit einem Zahnstocher oder einer Zahnbürste entfernt werden.

Bei stärkeren Verschmutzungen, empfiehlt es sich, die Handbrause etwa 10 Minuten lang in eine 10%ige Lösung aus Wasser und Zitronensäure zu tauchen, um die Kalkablagerungen aufzulösen, und dann die Noppen vorsichtig mit einer weichen Bürste abzuwischen. Es wird davon abgeraten, raue oder scheuernde Mittel oder ätzende oder bleichende Substanzen zu verwenden, um die Oberfläche nicht zu beschädigen. Von Zeit zu Zeit ist es auch ratsam, die Handbrause abzuschrauben und von innen zu spülen, um Verschmutzungen zu entfernen, die den Wasserfluss blockieren.

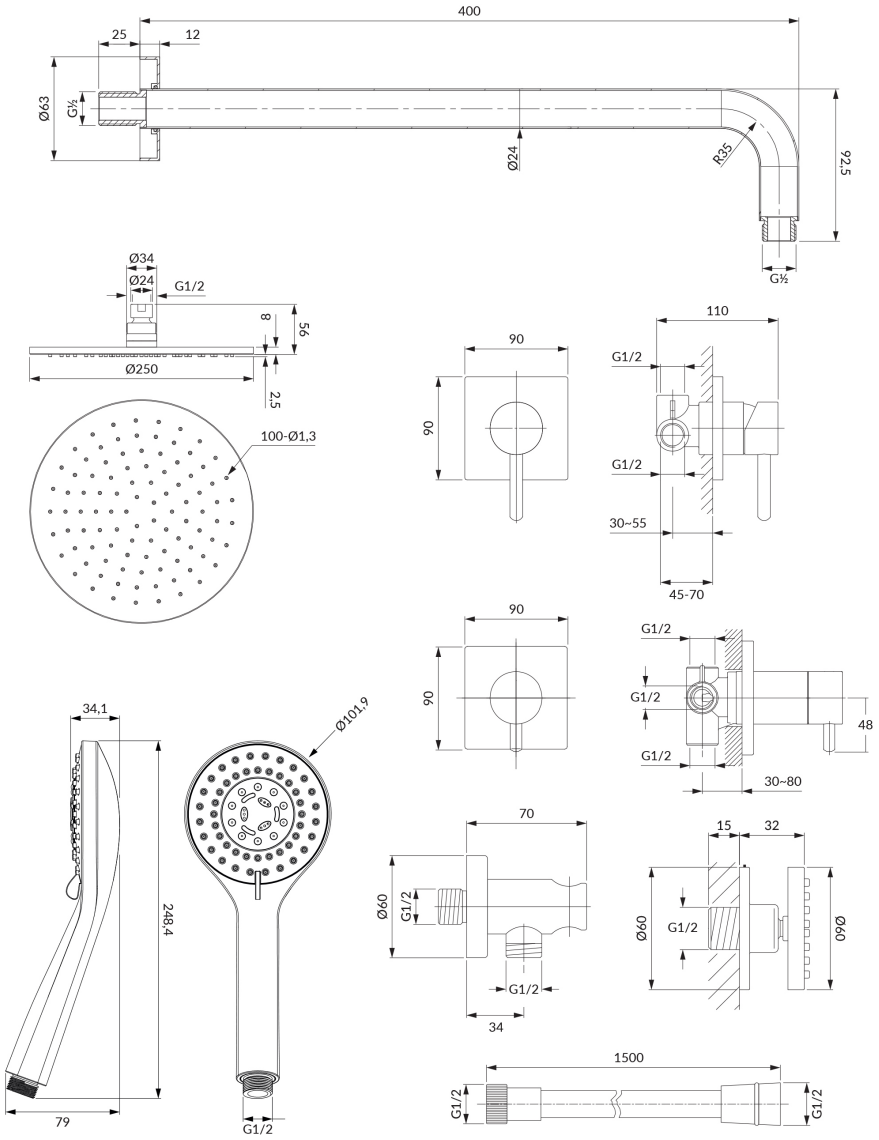
400
25
12
Ø63
G½
Ø24
R35
92,5
G½
Ø34
Ø24
G1/2
8
56
Ø250
2,5
100-Ø1,3
90
90
110
G1/2
G1/2
30~55
45-70
90
90
G1/2
G1/2
G1/2
48
30~80
34,1
248,4
79
Ø101,9
G1/2
70
Ø60
G1/2
G1/2
34
15
32
Ø60
G1/2
Ø60
1500
G1/2
G1/2