Produktcode: PM7445CRB
EAN: 5902539813562

OMNIRES

PARMA | Unterputz-Duscharmatur

Farbe: Chrom / Weiß poliert (CRB)

Die OMNIRES PARMA-Kollektion zeichnet sich durch ihr minimalistisches, elegantes Design aus. Die ausgewogene Form mit abgerundeten Rändern zeichnet sich durch Leichtigkeit und Raffinesse aus. Raffinierte stilistische Lösungen verleihen der Kollektion einen zeitlosen Charakter.

Die Armatur ist aus hochwertigem Messing gefertigt und mit einer hochwertigen Keramikkartusche ausgestattet.

Weiß und Chrom bilden eine originelle Kombination aus tadellosen Oberflächen, wodurch ein universelles und leichtes Erscheinungsbild entsteht.

Projekt: Janusz Langner, Studio OMNIRES

Zertifikate: Nationale Leistungserklärung (B), Hygienezertifikat des PZH

Materialien und Technologien

Die Armatur ist mit einer Keramik Kartusche von höchster Qualität ausgestattet, die für eine gleichmäßige und präzise Regulierung des Wasserdurchflusses sorgt und einen jahrelangen, zuverlässigen Gebrauch des Produktes garantiert.

Die verchromte Oberfläche des Produkts, die mit fortschrittlicher Galvanisierungstechnik hergestellt wurde, zeichnet sich durch Langlebigkeit aus und gewährleistet gleichzeitig eine einfache Reinigung.

Der Armaturenkörper wurde aus hochwertigem Messing der Klasse A gefertigt.

Merkmale des Durchflusses

- Wasserdurchfluss bei einem Druck von 3 Bar: 20 l/min.
- Warmwasserversorgung: Max. 90°C
- Betriebsdruck: 1-5 bar
- Lautstärkeklasse: II

Technische Daten

- Kappengröße: 11 x 11 cm
- Mindesteinbautiefe: 5 cm
- zwei Anschlüsse (für Warm- und Kaltwasser): 1/2", ein Auslauf für Mischwasser: 1/2”
- inklusive Unterputz-Element

Pflege

Wie pflegt man badezimmer- und küchenarmaturen?

Bad- und Küchenarmaturen sollten regelmäßig, am besten nach jeder Benutzung, gereinigt werden, damit sich keine schwer zu entfernenden Flecken bilden. Für die tägliche Pflege der Oberfläche verwenden Sie ein weiches Tuch (z. B. Mikrofaser) und eine Lösung aus Wasser und einem milden Reinigungsmittel auf natürlicher Basis, dann spülen Sie das Produkt großzügig mit klarem Wasser ab und wischen es trocken. Es wird davon abgeraten, raue oder scheuernde Mittel oder ätzende oder bleichende Substanzen zu verwenden, um die Oberfläche des Produkts nicht zu beschädigen.

Bei stärkeren Verschmutzungen empfehlen wir die Verwendung einer 10%igen Lösung aus Zitronensäure und Wasser. Die Lösung sollte 10 Minuten lang direkt auf das Produkt aufgetragen oder mit einem weichen, in der Lösung getränkten Tuch bedeckt werden; danach sollte es mit reichlich Wasser abgespült und trocken gewischt werden. Falls erforderlich, kann der Vorgang wiederholt werden.

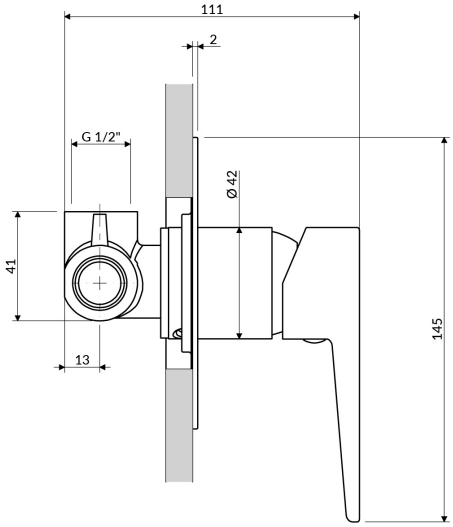
111
2
G 1/2"
Ø 42
41
13
145

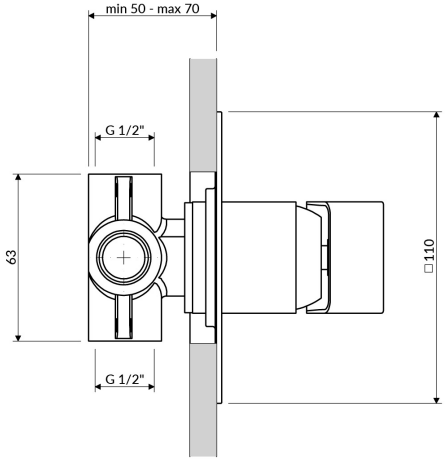
min 50 - max 70
G 1/2"
63
□110
G 1/2"