Produktcode: CT8045GLB
EAN: 5902539834062

OMNIRES

CONTOUR | Unterputz-Duscharmatur für 1 Verbraucher

Farbe: Gold gebürstet (GLB)

Die OMNIRES CONTOUR-Kollektion besticht durch ihre extravaganten Formen und dekorative Details. Das schlichte, architektonische Design mit einer Diamantfräsung besticht durch eine anspruchsvolle Kombination von Texturen und perfekter Verarbeitung.

Die Armatur ist aus hochwertigem Messing gefertigt und mit einer hochwertigen Keramikkartusche ausgestattet.

Die goldfarbene, gebürstete Oberfläche des Produkts verleiht ihm ein modernes Aussehen mit einem eleganten Farbton und einer satinierten Oberfläche. Die Beschichtung wurde mit der fortschrittlichen PVD-Technologie erzeugt.

Projekt: Paulina Shacalis, OMNIRES
Preise: Red Dot Design Award, Must Have
Auszeichnungen: Dobry Wzór

Zertifikate: Nationale Leistungserklärung (B)

Technologien

Die Armatur ist mit einer Keramik Kartusche von höchster Qualität ausgestattet, die für eine gleichmäßige und präzise Regulierung des Wasserdurchflusses sorgt und einen jahrelangen, zuverlässigen Gebrauch des Produktes garantiert.

Die äußere Beschichtung des Produkts wird mit der fortschrittlichen PVD-Technologie hergestellt, die nicht nur höchste Haltbarkeit garantiert, sondern auch eine besonders einfache Reinigung ermöglicht.

Die Armatur wurde aus hochwertigem Messing der Klasse A gefertigt.

Merkmale des Durchflusses

- Warmwasserversorgung: Max. 90°C
- Betriebsdruck: 1-5 bar
- gruppe der Akustik: N

Technische Daten

- Kappengröße: 7 x 7 cm
- Mindesteinbautiefe: 5 cm
- zwei Anschlüsse (für Warm- und Kaltwasser): 1/2", ein Auslauf für Mischwasser: 1/2”
- inklusive Unterputz-Element

Pflege

WIE PFLEGT MAN BADEZIMMER- UND KÜCHENARMATUREN?

Bad- und Küchenarmaturen sollten regelmäßig, am besten nach jeder Benutzung, gereinigt werden, damit sich keine schwer zu entfernenden Flecken bilden. Für die tägliche Pflege der Oberfläche verwenden Sie ein weiches Tuch (z. B. Mikrofaser) und eine Lösung aus Wasser und einem milden Reinigungsmittel auf natürlicher Basis. Schwer zugängliche Vertiefungen und Fräsungen können vorsichtig mit einer weichen Bürste gereinigt werden. Anschließend spülen Sie das Produkt großzügig mit klarem Wasser ab und wischen es trocken. Es wird davon abgeraten, raue oder scheuernde Mittel oder ätzende oder bleichende Substanzen zu verwenden, um die Oberfläche des Produkts nicht zu beschädigen.
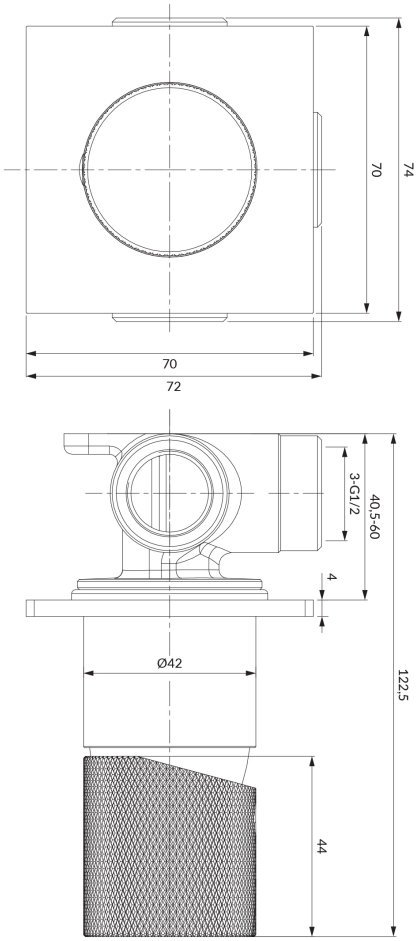
Bei stärkeren Verschmutzungen empfehlen wir die Verwendung einer 10%igen Lösung aus Zitronensäure und Wasser. Die Lösung sollte 10 Minuten lang direkt auf das Produkt aufgetragen oder mit einem weichen, in der Lösung getränkten Tuch bedeckt werden; danach sollte es mit reichlich Wasser abgespült und trocken gewischt werden. Falls erforderlich, kann der Vorgang wiederholt werden.