Produktcode: MI20510CR
EAN: 5908223786471

OMNIRES

MICHIGAN | Toilettenpapierhalter

Farbe Chrom poliert (CR)

Die Badaccessoires-Kollektion MICHIGAN zeichnet sich durch ihr originelles, minimalistisches Design aus. Die faszinierende, geschwungene Form verleiht der Kollektion einen einzigartigen Charakter.

Chrom weist sich als eine vielseitige Ausführung in silberner Farbe und mit einer perfekt glatten, glänzenden Oberfläche aus.

Technische Daten

- aus Messing
- Breite: 16 cm, Höhe: 3 cm, Abstand zur Wand: 10 cm

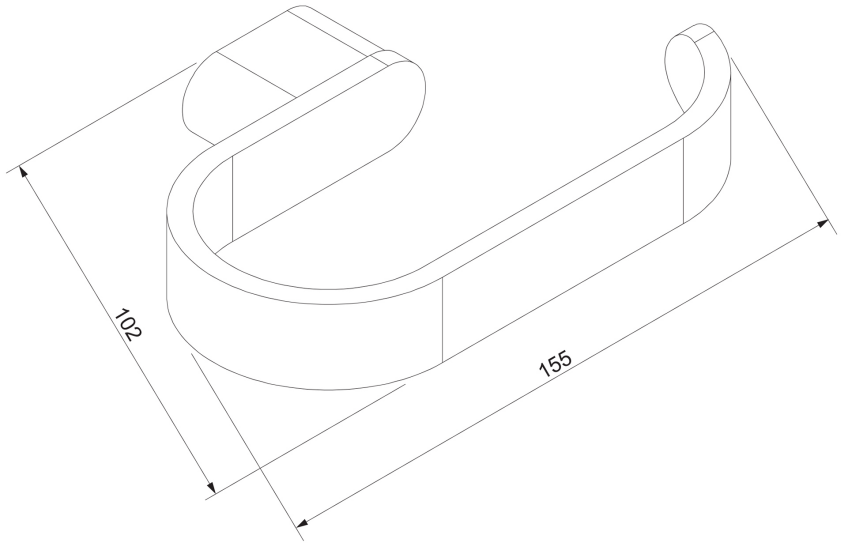
102
155