Produktcode: SW9057-FD1CP
EAN: 5902539873931

OMNIRES

SWITCH | Küchenarmatur mit Filterset

Farbe: Kupfer poliert (CP)

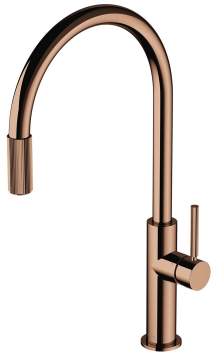

Die Küchenarmatur OMNIRES SWITCH vereint ein minimalistisches Design mit ausgewogenen Proportionen und praktischen Funktionen, die die Zufuhr von sowohl normalem als auch gefiltertem Wasser ermöglichen. Die charakteristischen, fein geriffelten Details sorgen für eine intuitive Nutzung, indem sie zwei unabhängige Möglichkeiten zum Öffnen des Wassers anzeigen: für normales Wasser am Mischer und gefiltertes Wasser am Ende des Auslaufs - es genügt, den am Auslauf befindlichen Ring zu drehen, um ein Glas schnell mit Trinkwasser höchster Qualität zu füllen.

Die Armatur ist mit einem Wasserfiltersystem der Marke Dafi erhältlich, das aus einer Filterkartusche und einem Durchflussmesser besteht. Die im Filter verwendete Aktivkohle- und Harztechnologie ermöglicht die Reduzierung von Chlor und Schwermetallen sowie die Senkung des Wasserhärtegrads. Der Filterwechsel ist sehr einfach und wird vom anhand des tatsächlichen Durchflusses des aufbereiteten Wassers angezeigt. Die Komponenten des Filtersystems lassen sich leicht in jeden handelsüblichen Spülenschrank einbauen.

Das Produkt ist aus hochwertigem Messing gefertigt und mit einem hochqualitativen Keramikkartusche mit der COLD START-Technologie ausgestattet. Dadurch wird der Wasserstrahl für das Hand- und Geschirrspülen automatisch auf Kaltwasser umgestellt, was Energie und Warmwasser spart. Die vertikale Ausgangsposition der Armatur ermöglicht es, die Armatur in der Nähe der Wand zu installieren, ohne dass man sich Gedanken über den Platz machen muss, der zum Öffnen der Wasserzufuhr erforderlich ist.

Kupfer gilt als ein edles Material in einer warmen rotbraunen Farbgebung mit einer perfekt glatten, glänzenden Oberfläche. Die Beschichtung wurde mit der fortschrittlichen PVD-Technologie erzeugt.

Projekt: Paulina Shacalis, OMNIRES
Preisgelder: German Design Awards, Archiproducts Design Awards, Must Have
Auszeichnungen: Dobry Wzór

Zertifikate: Hygienezertifikat des PZH

Technologien

Die Armatur ist mit einer Keramik Kartusche von höchster Qualität ausgestattet, die für eine gleichmäßige und präzise Regulierung des Wasserdurchflusses sorgt und einen jahrelangen, zuverlässigen Gebrauch des Produktes garantiert.

COLD START-Technologie bedeutet, dass der Wasserstrahl für Hand- und Geschirrspülen automatisch auf Kaltwasser umgestellt wird, wodurch Energie und Warmwasserverbrauch gespart werden.

Die äußere Beschichtung des Produkts wird mit der fortschrittlichen PVD-Technologie hergestellt, die nicht nur höchste Haltbarkeit garantiert, sondern auch eine besonders einfache Reinigung ermöglicht.

Die neueste Generation von Luftsprudlern und Kopfbrausen mit der AIR WATER Technologie belüftet das Wasser, wodurch es sanft und angenehm für die Haut ist. Der Wasserfluss ist ruhig und gleichmäßig.

Das Filtersystem reinigt das Wasser, senkt den Chlor- und Metallgehalt und reduziert den Härtegrad. Das Wasser hat einen angenehmen Geschmack und wird mit Kalium angereichert.

Das Produkt wurde aus hochwertigem Messing der Klasse A hergestellt.

Merkmale des Durchflusses

- Wasserdurchfluss bei einem Druck von 3 Bar: 7 l/min.
- Betriebsdruck: 1-5 bar

Technische Daten

- schwenkbarer Zwei-Wege-Auslauf mit Filterwasser-Funktion
- Lieferumfang: Filtersatz FLOW COMFORT D1, Filterpatrone, elektronischer Durchflussmesser FLOW METER und Teststreifen für die Wasserhärte
- Keramikkartusche mit COLD START-Technologie
- Reichweite des Auslaufs: 22,6 cm
- Höhe des Wasserauslasses: 25,5 cm
- Gesamthöhe der Armatur: 44,5 cm
- maximale Tischplattenstärke: 3,5 cm

Pflege

WIE PFLEGT MAN BADEZIMMER- UND KÜCHENARMATUREN?

Bad- und Küchenarmaturen sollten regelmäßig, am besten nach jeder Benutzung, gereinigt werden, damit sich keine schwer zu entfernenden Flecken bilden. Für die tägliche Pflege der Oberfläche verwenden Sie ein weiches Tuch (z. B. Mikrofaser) und eine Lösung aus Wasser und einem milden Reinigungsmittel auf natürlicher Basis. Schwer zugängliche Vertiefungen und Fräsungen können vorsichtig mit einer weichen Bürste gereinigt werden. Anschließend spülen Sie das Produkt großzügig mit klarem Wasser ab und wischen es trocken. Es wird davon abgeraten, raue oder scheuernde Mittel oder ätzende oder bleichende Substanzen zu verwenden, um die Oberfläche des Produkts nicht zu beschädigen.

Bei stärkeren Verschmutzungen empfehlen wir die Verwendung einer 10%igen Lösung aus Zitronensäure und Wasser. Die Lösung sollte 10 Minuten lang direkt auf das Produkt aufgetragen oder mit einem weichen, in der Lösung getränkten Tuch bedeckt werden; danach sollte es mit reichlich Wasser abgespült und trocken gewischt werden. Falls erforderlich, kann der Vorgang wiederholt werden.

WIE PFLEGT MAN DEN AERATOR?

Wir empfehlen daher, die Durchlässigkeit des Aerators in Bad- und Küchenarmaturen regelmäßig zu überprüfen, um die einwandfreie Funktionsweise zu gewährleisten und den Aerator vor dauerhaften Schäden zu schützen. Bei kleinen Verunreinigungen im Wasser oder bei Wasser mit hohem Härtegrad sollte der Aerator alle paar Wochen abgeschraubt und mit einer Bürste gereinigt werden. Bei stärkeren Verschmutzungen empfehlen wir, den Aerator 10 Minuten lang in einer 10%igen Lösung aus Zitronensäure und Wasser einzuweichen.

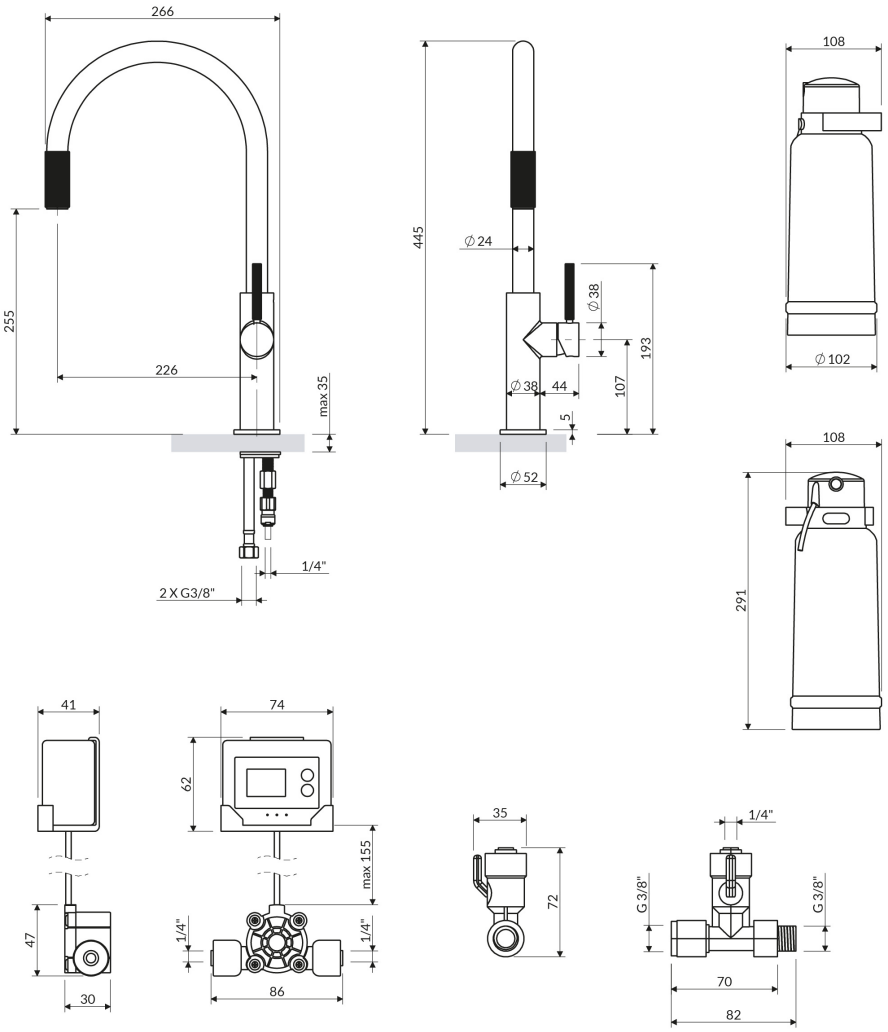
266
255
226
max 35
1/4"
2 X G3/8"
445
∅ 24
∅ 38
193
107
∅ 38
44
5
∅ 52
108
∅ 102
108
291
41
47
30
74
62
max 155
1/4"
1/4"
86
35
72
1/4"
G 3/8"
G 3/8"
70
82