Produktcode: STFWC1M-RCR
EAN: 5902539890143

OMNIRES

FLUSH SET | STRONGFRAME Vorwandelement für Wand-WC + MINIMAL WC-Betätigungsplatte

Farbe: Chrom poliert (CR)



Das Set, bestehend aus dem Unterputz-Vorwandelement OMNIRES STRONGFRAME und der MINIMAL WC-Betätigungsplatte, wurde für moderne Badezimmer konzipiert, in denen Ästhetik und Funktionalität gleichermaßen zählen. Der aus einem einzigen Element gefertigte Unterputz-Spülkasten gewährleistet absolute Dichtheit, während die integrierte Isolierung Kondensation reduziert, Geräusche dämpft und Vibrationen minimiert – für hohen Komfort und diskrete Nutzung.

Dank präziser Einstellmöglichkeiten lässt sich mit dem Rahmen Wasser sparen – der Verbrauch liegt bereits ab 2,5 l bei kleiner und 6 l bei großer Spülung – ohne Einbußen bei der Spülleistung.

Die zweigeteilte MINIMAL WC-Betätigungsplatte wurde für eine einfache, intuitive Montage entwickelt. Ihr schlankes Profil fügt sich dezent in die Wand ein, während die runden Tasten und sorgfältig ausgearbeiteten Proportionen höchsten Komfort im täglichen Gebrauch bieten. Intuitive Markierungen erleichtern die Auswahl der gewünschten Spülwassermenge und tragen so zu Wassereinsparung und gesteigertem Nutzungskomfort bei.

Die WC-Betätigungsplatte ist in Chrom ausgeführt – ein universeller Farbton mit silbriger Nuance und perfekt glatter, glänzender Oberfläche.

Technische Daten

- STRONGFRAME Vorwandelement für Leichtbauweise; Höhe: ca.: 112 cm, Breite: 51 cm, Rahmentiefe: 12,5 cm Einbautiefe: 12,5-25 cm
- für Wandmontage oder Einbau in eine Rahmenwand
- zur Montage der wandmontierten WC-Schüssel mit einer Schraubenabstand von 180 mm oder 230 mm
- Ankerfüße mit einer von 0-20 cm verstellbaren Bremse
- Schiebemechanismus der Auslaufbefestigung mit acht Positionen von 0-9,3 cm
- Wasseranschluss G 1/2” mit integriertem Eckventil G 3/8”
- Möglichkeit des Wasseranschlusses von hinten oder von oben
- Möglichkeit des Anschlusses an die Außenlüftung
- Schallschutzmatte im Set enthalten Unterputzspülkasten mit
- Integriertes Fach für WC-Duftsteine
- Unterputz-Spülkasten mit Styropor-Isolierung, die Kondenswasserbildung auf der Oberfläche des Behälters verhindert, Vibrationen, die vom Behälter auf die Gebäudestruktur übertragen werden, dämpft, mit einem Behältervolumen von 9 Litern
- Spülwassereinstellungen ab Werk: 3 Liter / 6 Liter
- einstellbare Spülwassermenge am Spülventil: kleine Spülung 2,5-3,5 Liter / große Spülung 6-9 Liter
- zweigeteilte WC-Betätigungsplatte MINIMAL aus ABS-Kunststoff; Abmessungen: 24,5 x 16,5 cm

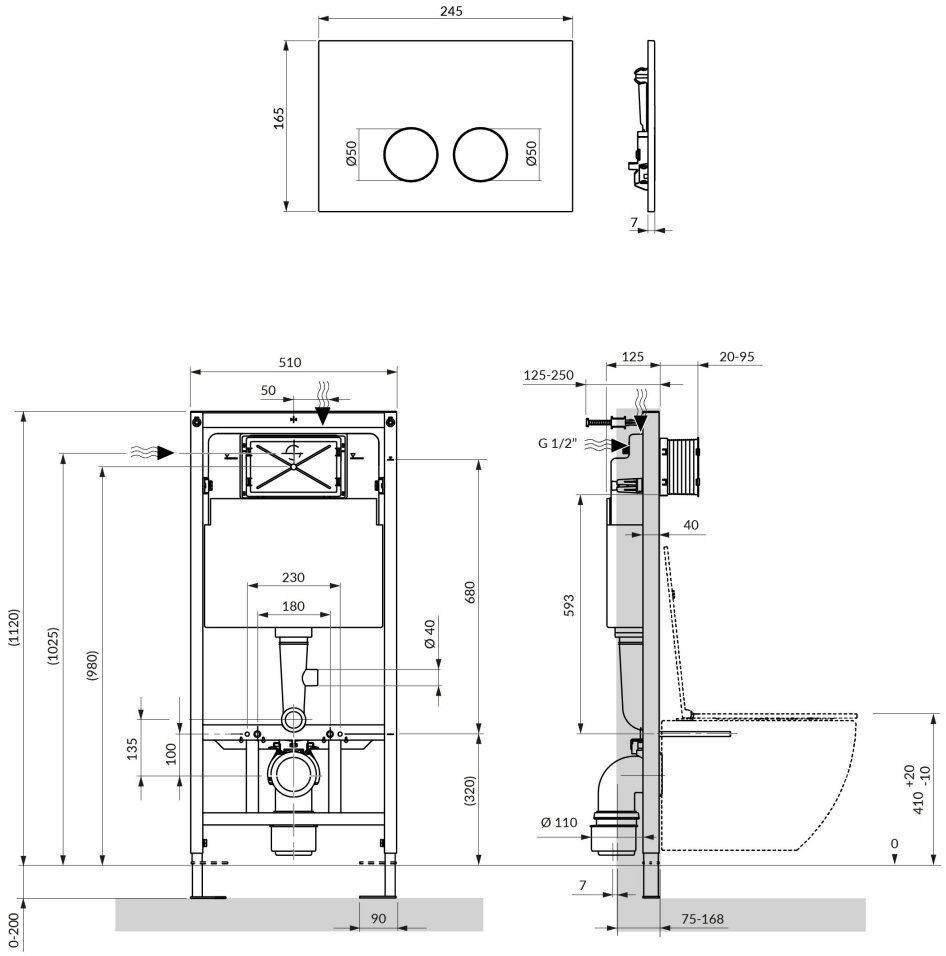
245
165
Ø50
Ø50
7
510
50
230
180
680
Ø 40
(1120)
(1025)
(980)
135
100
(320)
0-200
90
125
125-250
20-95
G 1/2"
40
593
+20
410 -10
0
Ø 110
7
75-168