Produktcode: SIENAUWBOBCP
EAN: 5902539823837

OMNIRES

SIENA M+ | Standwaschbecken, 55 x 43 cm

Farbe: Weiß / Schwarz glänzend (BCP)

Das Standwaschbecken der Kollektion OMNIRES SIENA besticht durch seine monumentale Formgebung. Die schräg verlaufende Rückseite passt sich perfekt an die Wand an, so dass die gesamte Einrichtung nur wenig Platz einnimmt. Der Waschtisch wird zum Mittelpunkt des Badezimmers und verleiht dem Raum einen unverwechselbaren Charakter.

Der Waschtisch ist aus einem innovativen Verbundwerkstoff M+ hergestellt, dessen Hauptbestandteil Dolomitgestein ist. Dank dieser Technologie wird die perfekte Verarbeitung eines jeden Details gewährleistet und gleichzeitig eine außergewöhnliche Haltbarkeit und Widerstandsfähigkeit erzielt.

Glänzendes Schwarz in Verbindung mit klassischem Weiß und der glänzenden Oberfläche bildet ein originelles und unverwechselbares Erscheinungsbild.

Projekt: Janusz Langner, Studio OMNIRES

Zertifikate: Europäische Leistungserklärung (CE)

Materialien und Technologien

Das M+ Produkt zeichnet sich durch außergewöhnliche Haltbarkeit und Stabilität sowie Beständigkeit gegen mechanische Beschädigungen, extreme Temperaturen und Belastungen aus.

Die Oberfläche ist frei von Rissen und Mikrolöchern. Dadurch entstehen keine Bakterien und Keime und das Produkt lässt sich einfach reinigen.

Der M+ Verbundstoff ist angenehm warm beim Anfassen. Das Wasser behält sehr lange seine Temperatur, was für Komfort und Energieeinsparungen sorgt.

Das M+ Material überzeugt durch seine äußerst begehrte und sehr präzise Verarbeitung. Die Oberfläche des Produkts zeichnet sich durch eine absolut gleichmäßige und glatte Oberfläche aus, und die Abmessungen entsprechen exakt der technischen Zeichnung (Toleranz von 0-3 mm).

Die seidige Oberfläche verleiht der Haut den Eindruck eines vom Wasser polierten Steins.

Der Verbundstoff bietet eine außergewöhnliche Schalldämmung. Diese Eigenschaft ist auf die hohe Partikeldichte des Materials zurückzuführen, die die Geräuschintensität des auf die Oberfläche aufprallenden Wassers reduziert.

Technische Daten

- Länge: 55 cm
- Breite: 43 cm
- Höhe: 85 cm
- ohne Überlauf
- ohne Öffnung für die Armatur
- Nettogewicht: 28,8 kg
- Bruttogewicht: 32 kg
- ohne Ablaufventil (Auswahl)

Pflege

Wie pflegt man verbundwerkstoff- und keramikprodukte?

Produkte aus Verbundwerkstoff M+ und Keramik sollten regelmäßig, am besten nach jeder Benutzung, gereinigt werden, damit sich keine schwer zu entfernenden Flecken bilden. Für die tägliche Pflege der Oberfläche verwenden Sie ein weiches Tuch (z. B. Mikrofaser) und eine Lösung aus Wasser und einem milden Reinigungsmittel auf natürlicher Basis, dann spülen Sie das Produkt großzügig mit klarem Wasser ab und wischen es trocken. Es wird davon abgeraten, raue oder scheuernde Mittel oder ätzende oder bleichende Substanzen zu verwenden, um die Oberfläche nicht zu beschädigen.

Bei stärkeren Verschmutzungen empfehlen wir die Verwendung einer 10%igen Lösung aus Zitronensäure und Wasser. Die Lösung sollte 2-3 Minuten lang auf das Produkt aufgetragen und danach mit reichlich Wasser abgespült und trocken gewischt werden. Falls erforderlich, kann der Vorgang wiederholt werden. Rückstände, z. B. von Haarfärbemitteln, Lippenstift oder anderen färbenden Produkten, sollten sofort nach der Verschmutzung von der Oberfläche entfernt werden, um dauerhafte Verunreinigungen zu vermeiden.

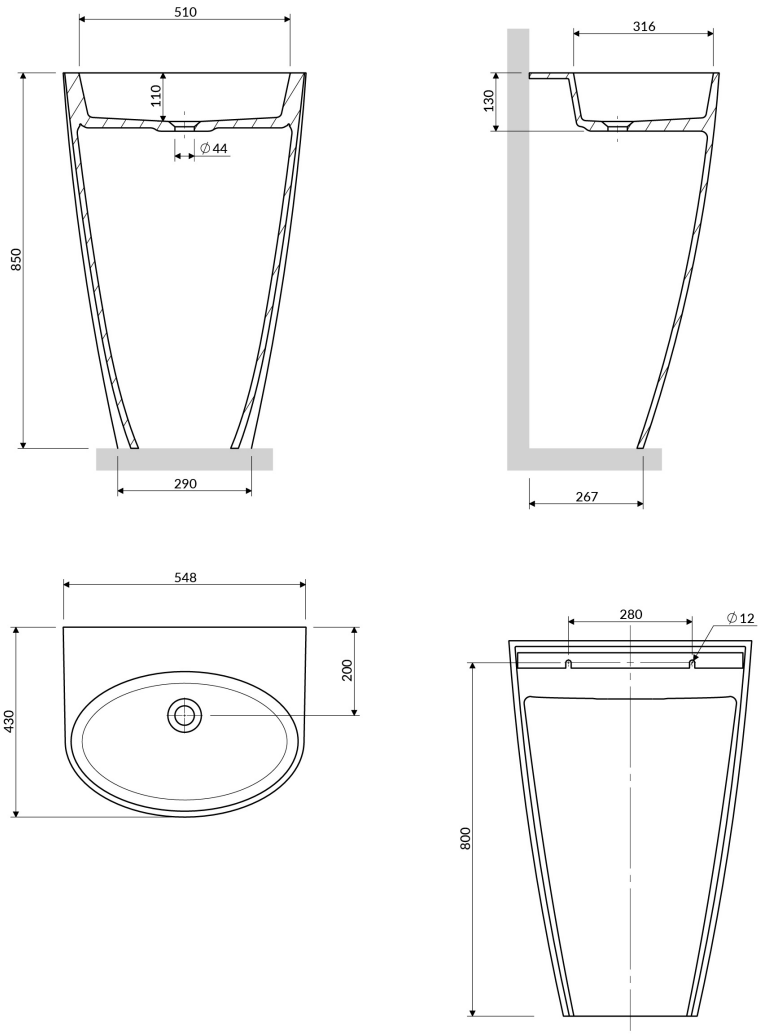
510
110
∅44
850
290
316
130
267
548
200
430
280
∅12
800