OMNIRES

VITA | Küchenarmatur mit ausziehbarem Auslauf

Farbe: Messing gebürstet / Schwarz matt (BSB)



Die Küchenarmatur OMNIRES VITA vereint eine raffinierte Form mit höchster Funktionalität. Das moderne, minimalistische Design basiert auf den geometrischen Formen eines Bogens wodurch eine leichte und visuell einheitliche Formgebung entsteht. Der schwenkbare Auslauf mit einer Brause lässt sich herausnehmen, so dass man den Wasserfluss präzise an jeden beliebigen Bereich lenken kann. Das flexible Gummiteil in schwarzer Farbe erhöht die Benutzerfreundlichkeit, und die optimale Höhe der Armatur erleichtert den täglichen Gebrauch. Das Modell ist mit einer hochwertigen Keramikkartusche und innovativen technischen Lösungen ausgestattet, die den Wasserverbrauch um die Hälfte reduzieren und gleichzeitig Komfort und Benutzerfreundlichkeit gewährleisten.

Messing gebürstet ist eine edle Ausführung in einer kühlen Goldtönung und einer satinierten gebürsteten Oberfläche. Die Beschichtung wurde mit der fortschrittlichen PVD-Technologie erzeugt.

Zertifikate: Nationale Leistungserklärung (B), Hygienezertifikat des PZH

Technologien

Die Armatur ist mit einer Keramik Kartusche von höchster Qualität ausgestattet, die für eine gleichmäßige und präzise Regulierung des Wasserdurchflusses sorgt und einen jahrelangen, zuverlässigen Gebrauch des Produktes garantiert.

Der Luftsprudler der neuesten Generation mit AIR WATER Technologie belüftet das Wasser, wodurch es sanft und angenehm für die Haut ist. Der Wasserfluss erfolgt ohne zu spritzen und ist ruhig und gleichmäßig.

Die äußere Beschichtung des Produkts wird mit der fortschrittlichen PVD-Technologie hergestellt, die nicht nur höchste Haltbarkeit garantiert, sondern auch eine besonders einfache Reinigung ermöglicht.

Der Umwelt zuliebe reduziert die ECO WATER Technologie den Wasserverbrauch um 50% und gewährleistet gleichzeitig einen hohen Nutzungskomfort des Produkts.

Der schwenkbare und ausziehbare Auslauf ermöglicht eine präzise Steuerung des Wasserstrahls, erleichtert das Befüllen von Gefäßen und sorgt für maximale Bewegungsfreiheit an der Spüle.

Merkmale des Durchflusses

- Wasserdurchfluss bei einem Druck von 3 Bar: 8.39 l/min.
- Warmwasserversorgung: Max. 90°C
- Betriebsdruck: 1-5 bar
- gruppe der Akustik: I

Technische Daten

- abnehmbarer Auslauf
- schwenkbarer Auslauf
- Reichweite des Auslaufs: 22,2 cm

- Höhe des Wasserauslasses: 23,5 cm
- Gesamthöhe der Armatur: 42,3 cm
- 1-Funktions-Brause

Pflege

WIE PFLEGT MAN BADEZIMMER- UND KÜCHENARMATUREN?

Bad- und Küchenarmaturen sollten regelmäßig, am besten nach jeder Benutzung, gereinigt werden, damit sich keine schwer zu entfernenden Flecken bilden. Für die tägliche Pflege der Oberfläche verwenden Sie ein weiches Tuch (z. B. Mikrofaser) und eine Lösung aus Wasser und einem milden Reinigungsmittel auf natürlicher Basis. Schwer zugängliche Vertiefungen und Fräsungen können vorsichtig mit einer weichen Bürste gereinigt werden. Anschließend spülen Sie das Produkt großzügig mit klarem Wasser ab und wischen es trocken. Es wird davon abgeraten, raue oder scheuernde Mittel oder ätzende oder bleichende Substanzen zu verwenden, um die Oberfläche des Produkts nicht zu beschädigen.

Bei stärkeren Verschmutzungen empfehlen wir die Verwendung einer 10%igen Lösung aus Zitronensäure und Wasser. Die Lösung sollte 10 Minuten lang direkt auf das Produkt aufgetragen oder mit einem weichen, in der Lösung getränkten Tuch bedeckt werden; danach sollte es mit reichlich Wasser abgespült und trocken gewischt werden. Falls erforderlich, kann der Vorgang wiederholt werden.

WIE PFLEGT MAN DEN AERATOR?

Wir empfehlen daher, die Durchlässigkeit des Aerators in Bad- und Küchenarmaturen regelmäßig zu überprüfen, um die einwandfreie Funktionsweise zu gewährleisten und den Aerator vor dauerhaften Schäden zu schützen. Bei kleinen Verunreinigungen im Wasser oder bei Wasser mit hohem Härtegrad sollte der Aerator alle paar Wochen abgeschraubt und mit einer Bürste gereinigt werden. Bei stärkeren Verschmutzungen empfehlen wir, den Aerator 10 Minuten lang in einer 10%igen Lösung aus Zitronensäure und Wasser einzuweichen.

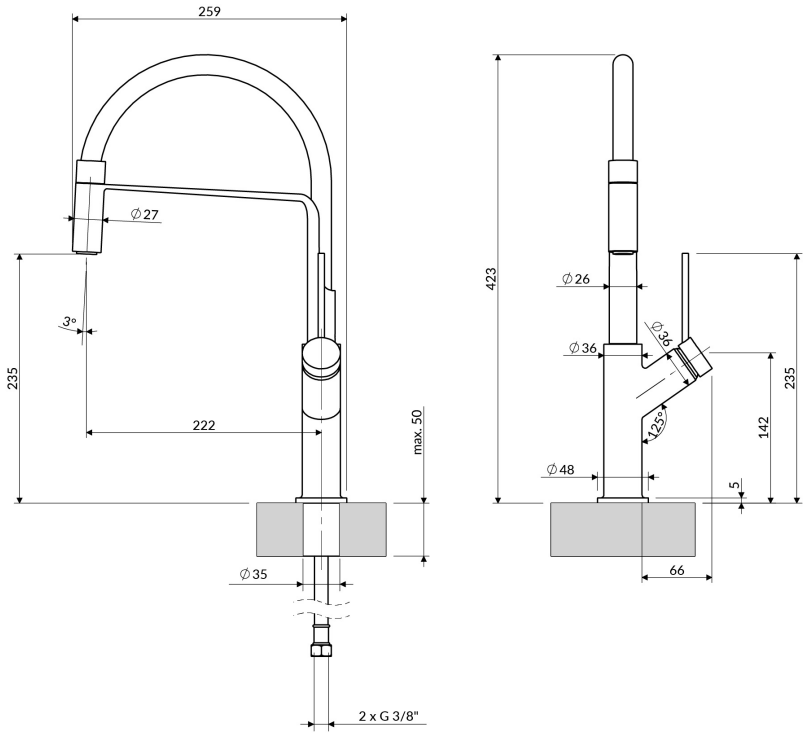
259
∅27
3°
235
222
max. 50
∅35
2 x G 3/8"
423
∅26
∅36
∅26
125°
142
235
∅48
5
66