Produktcode: SA54620CRB
EAN: 5902539813036

OMNIRES

SACO | hängend Toilettenbürste

Farbe Chrom / Weiß poliert (CRB)

Die Badaccessoires-Kollektion SACO zeichnet sich durch ihre einzigartige Ästhetik aus, die auf einer harmonischen Rundung basiert. Ihr Design basiert auf sanften Linien und raffinierten Details in stromlinienförmiger Form.

Weiß und Chrom bilden eine originelle Kombination aus tadellosen Oberflächen, wodurch ein universelles und leichtes Erscheinungsbild entsteht

Materialien und Technologien

Die verchromte Oberfläche des Produkts, die mit fortschrittlicher Galvanisierungstechnik hergestellt wurde, zeichnet sich durch Langlebigkeit aus und gewährleistet gleichzeitig eine einfache Reinigung.

Das Produkt wurde aus hochwertigem Messing der Klasse A hergestellt.

Technische Daten
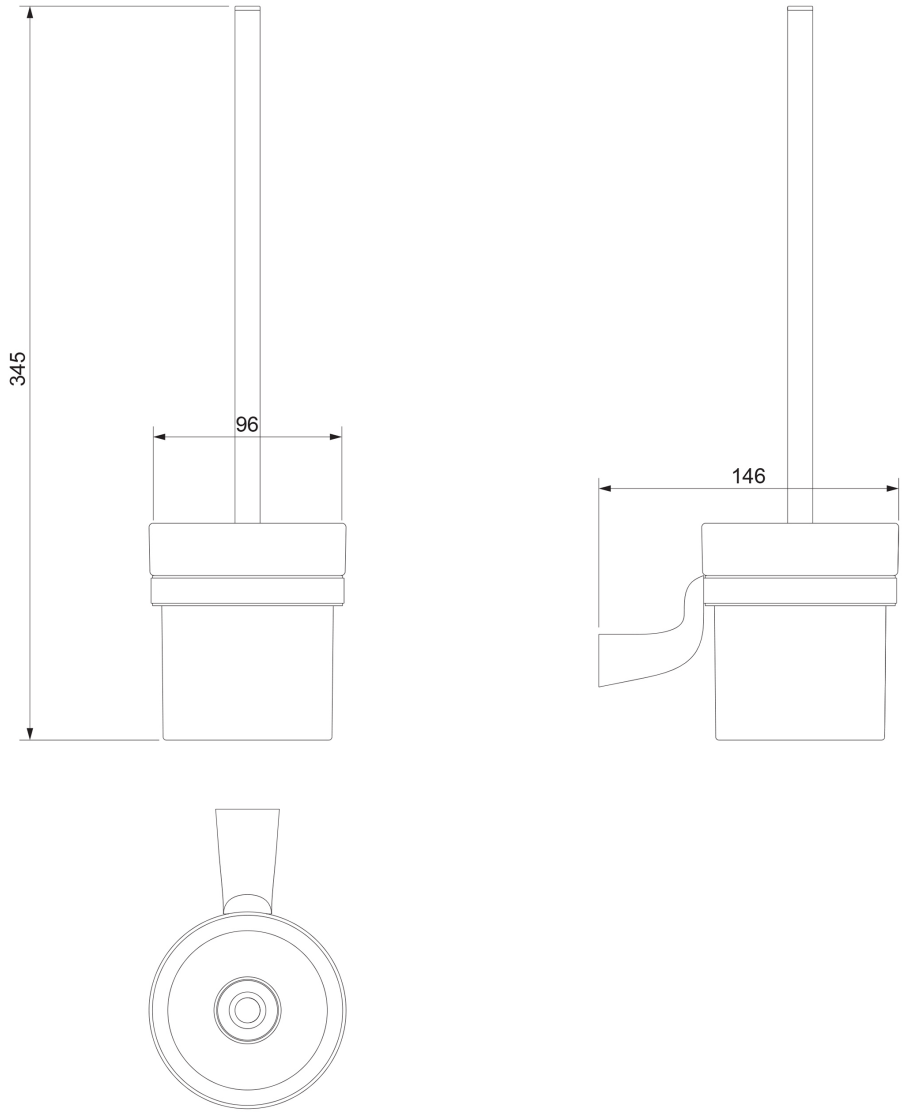
- hängend
- aus Messing und Milchglas
- Breite: 10 cm, Höhe: 35 cm, Abstand zur Wand: 15 cm