Produktcode: 8879ACR
EAN: 5908223784941

OMNIRES

HUDSON | Brausehalter

Farbe Chrom poliert (CR)

Die OMNIRES HUDSON-Kollektion zeichnet sich durch ihre moderne Form aus. Die perfekte Oberflächenstruktur, die einer Wasseroberfläche ähnelt, kontrastiert mit den sanften Rundungen, wodurch ein eindrucksvolles, feines und elegantes Muster entsteht. Chrom weist sich als eine vielseitige Ausführung in silberner Farbe und mit einer perfekt glatten, glänzenden Oberfläche aus.

Materialien und Technologien

Das Produkt wurde aus hochwertigem Messing der Klasse A hergestellt.

Merkmale des Durchflusses

- Betriebsdruck: 1-5 bar

Technische Daten
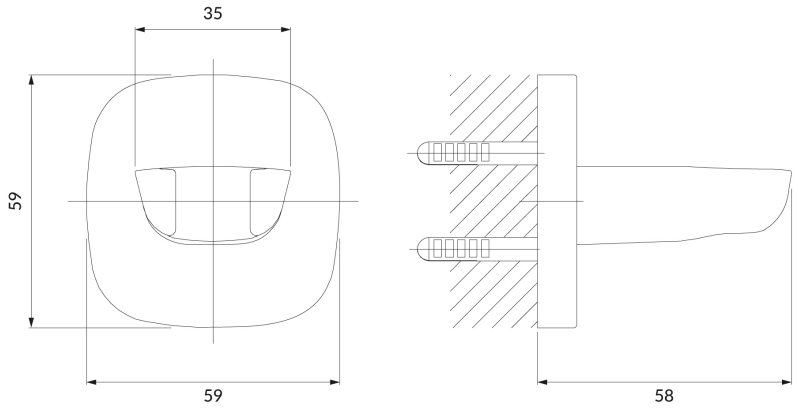
- aus Messing
- Kappengröße: 5,8 x 5,8 cm
- Abstand zur Wand: 5,8 cm