Produktcode: CT8031AT
EAN: 5902539893311

OMNIRES

CONTOUR | Badewannenarmatur mit einem Brause-Set

Farbe: Anthrazit gebürstet (AT)



Die OMNIRES CONTOUR-Kollektion besticht durch ihre extravaganten Formen und dekorative Details. Das schlichte, architektonische Design mit einer Diamantfräsung besticht durch eine anspruchsvolle Kombination von Texturen und perfekter Verarbeitung.

Die Armatur ist aus hochwertigem Messing gefertigt und mit einer hochwertigen Keramikkartusche ausgestattet.

Anthrazit bietet ein modernes Finish mit einem tiefen metallischen Farbton und einer satinierten, gebürsteten Oberfläche. Die Beschichtung wurde mit der fortschrittlichen PVD-Technologie erzeugt.

Projekt: Paulina Shacalis, OMNIRES
Preise: Red Dot Design Award, Must Have
Auszeichnungen: Dobry Wzór

Zertifikate: Nationale Leistungserklärung (B), Hygienezertifikat des PZH

Technologien

Die Armatur ist mit einer Keramik Kartusche von höchster Qualität ausgestattet, die für eine gleichmäßige und präzise Regulierung des Wasserdurchflusses sorgt und einen jahrelangen, zuverlässigen Gebrauch des Produktes garantiert.

Die äußere Beschichtung des Produkts wird mit der fortschrittlichen PVD-Technologie hergestellt, die nicht nur höchste Haltbarkeit garantiert, sondern auch eine besonders einfache Reinigung ermöglicht.

Die Silikondüsen von EASY CLEANEASY CLEAN ermöglichen es, die Handbrause von Kalkablagerungen einfach zu befreien, indem man einfach und schnell die Silikonoberfläche mit mit der Hand abwischt.

Der Armaturenkörper wurde aus hochwertigem Messing der Klasse A gefertigt.

Merkmale des Durchflusses

- Betriebsdruck: 1-5 bar
- Wasserdurchfluss bei einem Druck von 3 Bar: 25,3 l/min

Technische Daten

- Reichweite des Auslaufs: 19,4 cm
- Messing-Handbrause, 1-Funktion
- Brauseschlauch mit Stahlummantelung, Länge: 150 cm
- Messing-Brausehalter

Pflege

WIE PFLEGT MAN BADEZIMMER- UND KÜCHENARMATUREN?

Bad- und Küchenarmaturen sollten regelmäßig, am besten nach jeder Benutzung, gereinigt werden, damit sich keine schwer zu entfernenden Flecken bilden. Für die tägliche Pflege der Oberfläche verwenden Sie ein weiches Tuch (z. B. Mikrofaser) und eine Lösung aus Wasser und einem milden Reinigungsmittel auf natürlicher Basis. Schwer zugängliche Vertiefungen und Fräsungen können vorsichtig mit einer weichen Bürste gereinigt werden. Anschließend spülen Sie das Produkt großzügig mit klarem Wasser ab und wischen es trocken. Es wird davon abgeraten, raue oder scheuernde Mittel oder ätzende oder bleichende Substanzen zu verwenden, um die Oberfläche des Produkts nicht zu beschädigen.

Bei stärkeren Verschmutzungen empfehlen wir die Verwendung einer 10%igen Lösung aus Zitronensäure und Wasser. Die Lösung sollte 10 Minuten lang direkt auf das Produkt aufgetragen oder mit einem weichen, in der Lösung getränkten Tuch bedeckt werden; danach sollte es mit reichlich Wasser abgespült und trocken gewischt werden. Falls erforderlich, kann der Vorgang wiederholt werden.

WIE PFLEGT MAN DEN AERATOR?

Wir empfehlen daher, die Durchlässigkeit des Aerators in Bad- und Küchenarmaturen regelmäßig zu überprüfen, um die einwandfreie Funktionsweise zu gewährleisten und den Aerator vor dauerhaften Schäden zu schützen. Bei kleinen Verunreinigungen im Wasser oder bei Wasser mit hohem Härtegrad sollte der Aerator alle paar Wochen abgeschraubt und mit einer Bürste gereinigt werden. Bei stärkeren Verschmutzungen empfehlen wir, den Aerator 10 Minuten lang in einer 10%igen Lösung aus Zitronensäure und Wasser einzuweichen.

WIE PFLEGT MAN HANDBRAUSEN?

Es empfiehlt sich, die Silikonnoppen von Zeit zu Zeit mit der Handfläche abzuwischen, um Ablagerungen zu beseitigen und den Kalk, der sich auf der Oberfläche der Noppen ansammelt, zu entfernen. Wenn sich hartnäckige Ablagerungen von Kalk gebildet haben, kann dieser mit einem Zahnstocher oder einer Zahnbürste entfernt werden.

Bei stärkeren Verschmutzungen, empfiehlt es sich, die Handbrause etwa 10 Minuten lang in eine 10%ige Lösung aus Wasser und Zitronensäure zu tauchen, um die Kalkablagerungen aufzulösen, und dann die Noppen vorsichtig mit einer weichen Bürste abzuwischen. Es wird davon abgeraten, raue oder scheuernde Mittel oder ätzende oder bleichende Substanzen zu verwenden, um die Oberfläche nicht zu beschädigen. Von Zeit zu Zeit ist es auch ratsam, die Handbrause abzuschrauben und von innen zu spülen, um Verschmutzungen zu entfernen, die den Wasserfluss blockieren.

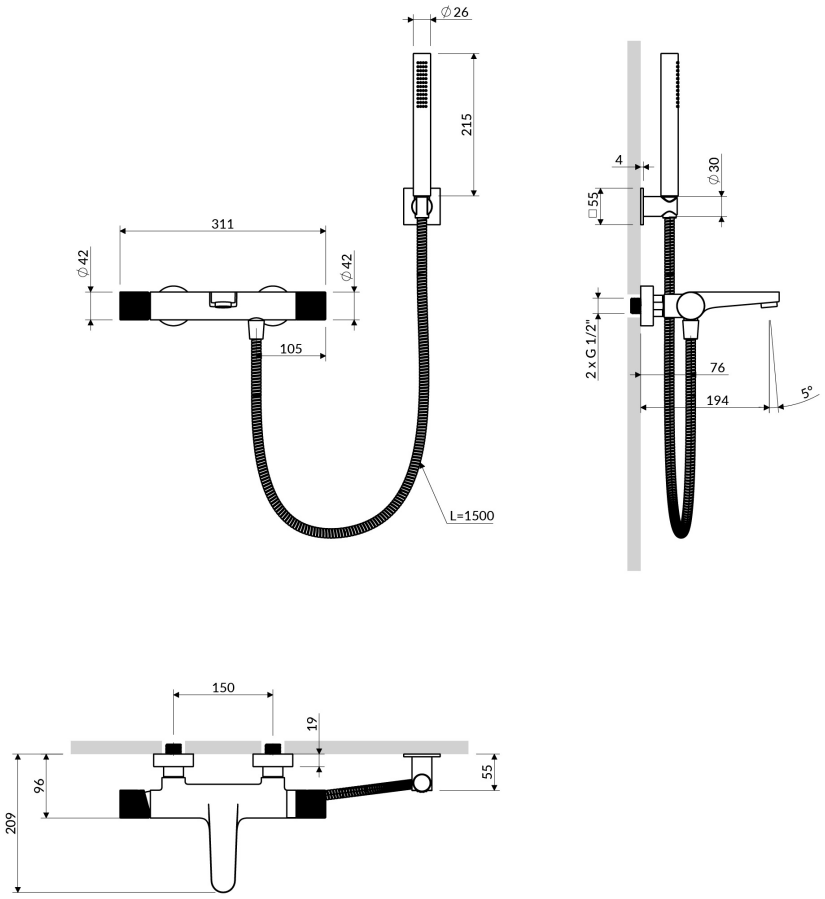
∅26
215
311
∅42
∅42
105
L=1500
4
∅30
□55
2 x G 1/2"
76
194
5°
150
19
96
55
209