Produktcode: Y1234ALBL
EAN: 5902539833164

OMNIRES

Y | Aufputz-Badewannensystem mit Thermostat

Farbe: Schwarz seidenmatt (BLH)

Die OMNIRES Y-Kollektion besticht durch ihre schlichten Linien und ihre perfekte Form, die die Leidenschaft für das Streben nach Perfektion zum Ausdruck bringt. Inspiration und Grundlage für dieses Design bildete die Form eines Kreises. Das zeitlose, formvollendete Design das im Einklang mit dem Minimalismus geschaffen wurde, bietet maximale Gestaltungsmöglichkeiten.

Schwarz bietet ein knackiges Erscheinungsbild mit einem dunklen Farbton und einer perfekt glatten, satinierten Oberfläche.

Projekt: Janusz Langner, Studio OMNIRES

Zertifikate: Nationale Leistungserklärung (B)

Materialien und Technologien

Die Armatur ist mit einer hochwertigen Thermostat Kartusche mit einer 38°C-Sperre ausgestattet. Die Kartusche schützt vor plötzlichen Temperaturschwankungen und gewährleistet über Jahre hinweg einen hohen Benutzerkomfort.

Die AIR WATER Technologie belüftet das Wasser, wodurch es weich und angenehm für die Haut ist und das Duschen zu einem besonders entspannenden Erlebnis wird.

Die Silikondüsen von EASY CLEAN ermöglichen es, die Kopf- und Handbrause von Kalkablagerungen simple zu befreien, indem man einfach und schnell die Silikonoberfläche mit mit der Hand abwischt.

Der Armaturenkörper wurde aus hochwertigem Messing der Klasse A gefertigt.

Die Armatur wurde unter Anwendung der SAFE TOUCH Technologie entwickelt. Dank dieser Technologie kann die Armatur jederzeit berührt werden ohne Gefahr einer Verbrennung im Falle des Kontakts der Armatur mit dem Körper.

Das Innere der Kopfbrause ist mit der ANTI-SCALE Technologie ausgestattet. Das Innere ist mit einer Silikonbeschichtung versehen, die verhindert, dass sich dort Wasser ansammelt. Es genügt, die Kopfbrause ab und zu etwas zu neigen, damit das restliche Wasser durch die Silikonlaschen herausfließt. Das genügt, damit sie jahrelang zuverlässig funktioniert.

Mit dem praktischen EASY SWITCH System können Sie die Brause schnell wechseln, indem Sie die den Auslauf der Armatur drehen.

Merkmale des Durchflusses

- Wasserdurchfluss bei einem Druck von 3 Bar: 18 l/min.
- Warmwasserversorgung: Max. 90°C
- Betriebsdruck: 1-5 bar
- Lautstärkeklasse: II/I/II

Technische Daten

- Badewannenarmatur mit Thermostat
- Heißwassersperre bei 38°C
- Das Kühlsystem des Armaturenkörpers verhindert Verbrennungen bei versehentlichem Kontakt
- Messing-Kopfbrause, Größe: ø25cm, Reichweite von der Wand: 42 cm
- Handbrause (YOSEMITE-RBL), 5-Funktionen
- Brauseschlauch PVC ummantelt (028BL), Länge: 150 cm
- Wasserflussumschalter Kopfbrause/Handbrause im Wasserregler integriert
- höhenverstellbar, minimale/maximale Höhe des Systems: 96 cm/150 cm

Pflege

Wie pflegt man badezimmer- und küchenarmaturen?

Bad- und Küchenarmaturen sollten regelmäßig, am besten nach jeder Benutzung, gereinigt werden, damit sich keine schwer zu entfernenden Flecken bilden. Für die tägliche Pflege der Oberfläche verwenden Sie ein weiches Tuch (z. B. Mikrofaser) und eine Lösung aus Wasser und einem milden Reinigungsmittel auf natürlicher Basis, dann spülen Sie das Produkt großzügig mit klarem Wasser ab und wischen es trocken. Es wird davon abgeraten, raue oder scheuernde Mittel oder ätzende oder bleichende Substanzen zu verwenden, um die Oberfläche des Produkts nicht zu beschädigen.

Bei stärkeren Verschmutzungen empfehlen wir die Verwendung einer 10%igen Lösung aus Zitronensäure und Wasser. Die Lösung sollte 10 Minuten lang direkt auf das Produkt aufgetragen oder mit einem weichen, in der Lösung getränkten Tuch bedeckt werden; danach sollte es mit reichlich Wasser abgespült und trocken gewischt werden. Falls erforderlich, kann der Vorgang wiederholt werden.

Wie pflegt man den perlator?

Wir empfehlen daher, die Durchlässigkeit des Perlators in Bad- und Küchenarmaturen regelmäßig zu überprüfen, um die einwandfreie Funktionsweise zu gewährleisten und den Perlator vor dauerhaften Schäden zu schützen. Bei kleinen Verunreinigungen im Wasser oder bei Wasser mit hohem Härtegrad sollte der Perlator alle paar Wochen abgeschraubt und mit einer Bürste gereinigt werden. Bei stärkeren Verschmutzungen empfehlen wir, den Perlator 10 Minuten lang in einer 10%igen Lösung aus Zitronensäure und Wasser einzuweichen.

Wie kann man die zuverlässige funktionsweise einer armatur mit einem thermostat sicherstellen?

Damit die Armaturen mit Thermostat einwandfrei funktionieren, sollte die Armatur alle zwei Wochen einmal im gesamten Temperaturbereich - von sehr kaltes bis maximal heißes Wasser - in Betrieb genommen werden, und dieser Vorgang sollte ein paar Mal wiederholt werden

Wie pflegt man kopfbrausen?

Wir empfehlen es, die Silikonnoppen der Kopfbrause von Zeit zu Zeit mit der Hand abzuwischen, um eventuelle Verschmutzungen und Kalkablagerungen auf der Oberfläche zu entfernen. Die Verwendung von ätzenden Reinigungsmitteln, die die Noppen und die Oberfläche der Regendusche beschädigen können, sollte vermieden werden.

Nach jedem Gebrauch sollte die Kopfbrause etwas geneigt werden, so dass das verbliebene Wasser abfließen kann. Dies ist die einfachste und wichtigste Methode, um die Bildung von Kalkablagerungen, die sich aus dem Wasser in der Kopfbrause bilden, zu vermeiden. Das Kippen der Kopfbrause verringert außerdem das Risiko des Dichtigkeitsverlusts des Produktes und garantiert somit einen langfristigen und zuverlässigen Gebrauch.

Wie pflegt man handbrausen?

Es empfiehlt sich, die Silikonnoppen von Zeit zu Zeit mit der Handfläche abzuwischen, um Ablagerungen zu beseitigen und den Kalk, der sich auf der Oberfläche der Noppen ansammelt, zu entfernen. Wenn sich hartnäckige Ablagerungen von Kalk gebildet haben, kann dieser mit einem Zahnstocher oder einer Zahnbürste entfernt werden.
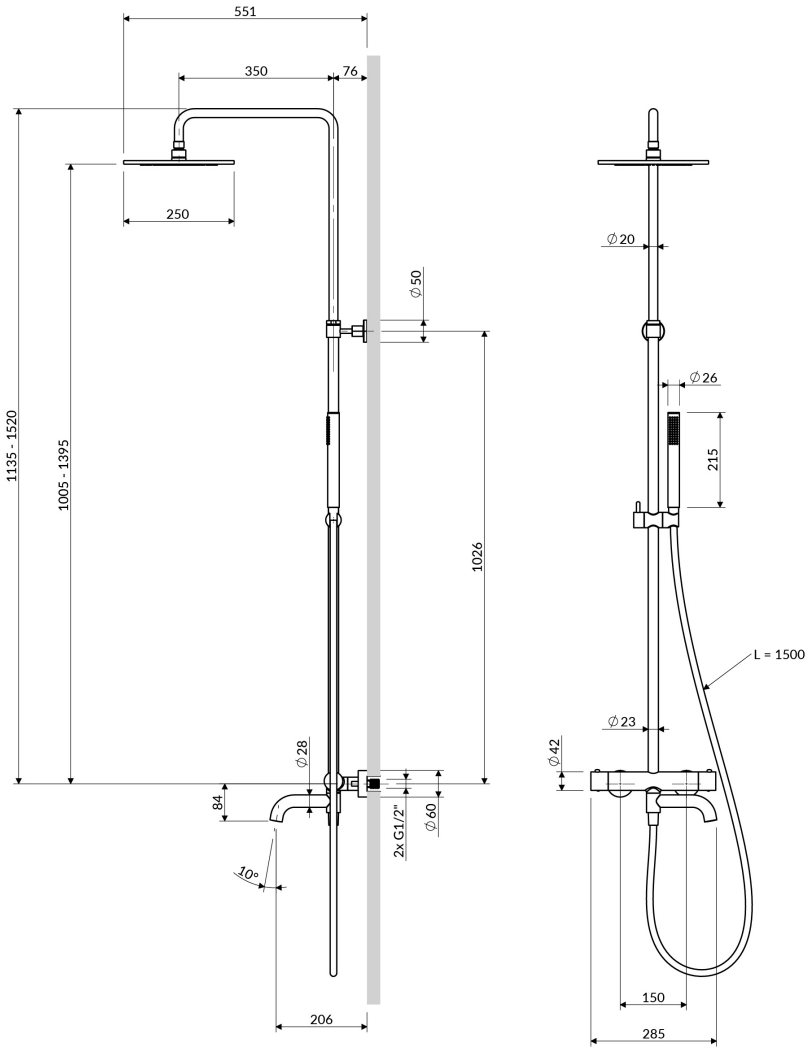
Bei stärkeren Verschmutzungen, empfiehlt es sich, die Handbrause etwa 10 Minuten lang in eine 10%ige Lösung aus Wasser und Zitronensäure zu tauchen, um die Kalkablagerungen aufzulösen, und dann die Noppen vorsichtig mit einer weichen Bürste abzuwischen. Es wird davon abgeraten, raue oder scheuernde Mittel oder ätzende oder bleichende Substanzen zu verwenden, um die Oberfläche nicht zu beschädigen. Von Zeit zu Zeit ist es auch ratsam, die Handbrause abzuschrauben und von innen zu spülen, um Verschmutzungen zu entfernen, die den Wasserfluss blockieren.